ОБЩЕСТВО С ОГРАНИЧЕННОЙ ОТВЕТСТВЕННОСТЬЮ

«САХАЛИНСТРОЙПРОЕКТ»

СВИДЕТЕЛЬСТВО №082/169.02-2014-6501266605-П-187

ОТ 29 ЯНВАРЯ 2016 Г.

МНОГОКВАРТИРНЫЙ ЖИЛОЙ ДОМ В Г.ЮЖНО-САХАЛИНСК, ЮЖНАЯ СТОРОНА УЛ.БОЛЬНИЧНАЯ, МЕЖДУ УЛ.ЛЕНИНА И ПРОСПЕКТОМ МИРА

РАБОЧАЯ ДОКУМЕНТАЦИЯ

Конструкции железобетонные

Фундаментная плита

Основной комплект рабочих чертежей

82/16-01-КЖ1

ТОМ 2

г. Южно-Сахалинск

2016

ОБЩЕСТВО С ОГРАНИЧЕННОЙ ОТВЕТСТВЕННОСТЬЮ

«САХАЛИНСТРОЙПРОЕКТ»

СВИДЕТЕЛЬСТВО №082/169.02-2014-6501266605-П-187

ОТ 29 ЯНВАРЯ 2016 Г.

МНОГОКВАРТИРНЫЙ ЖИЛОЙ ДОМ В Г.ЮЖНО-САХАЛИНСК, ЮЖНАЯ СТОРОНА УЛ.БОЛЬНИЧНАЯ, МЕЖДУ УЛ.ЛЕНИНА И ПРОСПЕКТОМ МИРА

РАБОЧАЯ ДОКУМЕНТАЦИЯ

Конструкции железобетонные

Фундаментная плита

Основной комплект рабочих чертежей

82/16-01-КЖ1

ТОМ 2

Генеральный директор **Валитов Э.И.**

Главный инженер проекта **Ятманов Д.И.**

г. Южно-Сахалинск
2016

Взам. инв. №	
Подпись и дата	
Инв. № подл.	

Содержание тома

Обозначение	Наименование	Примечание
82/16-00-СРД	Состав рабочей документации.	
82/16-01-КЖ1	Конструкции железобетонные. Фундаментная плита. Основной комплект рабочих чертежей.	

Согласовано

Взам. инв. №

Подпись и дата

Инв. № подл.

Изм.	Кол.уч	Лист	№ док.	Подп.	Дата
ГИП		Ятманов			08.16

82/16-01-КЖ1.С

Содержание тома 2

Стадия	Лист	Листов
Р	1	1

ООО "Сахалинстройпроект" г. Южно-Сахалинск

Состав рабочей документации.

Том	Обозначение	Наименование	Примечание
1	2	3	4
1.	82/16-00-ГП	Генеральный план.	
2.	82/16-01-КЖ1	Конструкции железобетонные. Фундаментная плита.	
3.	82/16-01.1	Секция 1.	
4.	82/16-01.2	Секция 2.	
5.	82/16-01.3	Секция 3.	
6.	82/16-01.4	Секция 4.	
7.	82/16-00	Наружные сети.	
8.	82/16-00-СМ	Сметная документация.	

Взам. инв. №

Подпись и дата

Инв. № подл.

Изм.	Кол.уч	Лист	№ док.	Подп.	Дата
ГИП		Ятманов			08.16

82/16-00-СРД

Состав рабочей документации

Стадия	Лист	Листов
Р	1	1

ООО "Сахалинстройпроект" г. Южно-Сахалинск

Саморегулируемая организация,
основанная на членстве лиц, осуществляющих подготовку проектной документации
САМОРЕГУЛИРУЕМАЯ ОРГАНИЗАЦИЯ АССОЦИАЦИЯ «ОБЪЕДИНЕНИЕ ОРГАНИЗАЦИЙ ПРОЕКТИРОВАНИЯ»
РФ, 123001, г. Москва, ул. Спиридоновка, д. 16, стр. 1 www.np-p.ru
Регистрационный номер в государственном реестре саморегулируемых организаций
СРО-П-187-20062013

г. Москва « 29 » января 2016 г.

СВИДЕТЕЛЬСТВО

о допуске к определенному виду или видам работ в области подготовки проектной документации, которые оказывают влияние на безопасность объектов капитального строительства

№ 0369.02-2014-6501266605-П-187

Выдано члену саморегулируемой организации:

Обществу с ограниченной ответственностью
«САХАЛИНСТРОЙПРОЕКТ»

ИНН 6501266605, ОГРН 1146501005914, Адрес 693008, Сахалинская обл., г. Южно-Сахалинск, ул. Ленина, д. 297, кв. 19

Основание выдачи Свидетельства: Решение Правления Саморегулируемой организации Ассоциация «Объединение организаций проектирования»,

Протокол № 240 от « 29 » января 2016 г.

Настоящим Свидетельством подтверждается допуск к работам, указанным в приложении к настоящему Свидетельству, которые оказывают влияние на безопасность объектов капитального строительства.

Начало действия **« 29 » января 2016 г.**

Свидетельство без приложения не действительно.
Свидетельство выдано без ограничения срока и территории его действия.
Свидетельство выдано взамен ранее выданного № 0369.01-2014-6501266605-П-187 от 29.08.2014 г.

Председатель Правления **Кузнецов С. Ф.**

Бланк не является ценной бумагой. Изготовлен ЗАО «Опцион» (лиц. № 05-05-00/003 ФНС РФ) уровень Б, т/з №396. Тел.: (495) 726-47-42, г. Москва, 2013 г. www.opcion.ru

Приложение
к Свидетельству о допуске к определенному виду или видам работ в области подготовки проектной документации, которые оказывают влияние на безопасность объектов капитального строительства
от « 29 » января 2016 г.
№ 0369.02-2014-6501266605-П-187

Виды работ, которые оказывают влияние на безопасность:

1. объектов капитального строительства, включая особо опасные и технически сложные объекты капитального строительства, объекты использования атомной энергии, и о допуске к которым член Саморегулируемой организации Ассоциация «Объединение организаций проектирования»

Общество с ограниченной ответственностью
«САХАЛИНСТРОЙПРОЕКТ»

имеет Свидетельство

№	Наименование вида работ
1.	нет

2. объектов капитального строительства, включая особо опасные и технически сложные объекты капитального строительства (кроме объектов использования атомной энергии) и о допуске к которым член Саморегулируемой организации Ассоциация «Объединение организаций проектирования»

Общество с ограниченной ответственностью
«САХАЛИНСТРОЙПРОЕКТ»

имеет Свидетельство

№	Наименование вида работ
1.	нет

3. объектов капитального строительства (кроме особо опасных и технически сложных объектов, объектов использования атомной энергии) и о допуске к которым член Саморегулируемой организации Ассоциация «Объединение организаций проектирования»

Общество с ограниченной ответственностью
«САХАЛИНСТРОЙПРОЕКТ»

имеет Свидетельство

№	Наименование вида работ
1.	**1. Работы по подготовке схемы планировочной организации земельного участка** 1.1. Работы по подготовке генерального плана земельного участка
2.	**2. Работы по подготовке архитектурных решений**
3.	**3. Работы по подготовке конструктивных решений**
4.	**4. Работы по подготовке сведений о внутреннем инженерном оборудовании, внутренних сетях инженерно-технического обеспечения, о перечне инженерно-технических мероприятий** 4.1. Работы по подготовке проектов внутренних инженерных систем отопления, вентиляции, кондиционирования, противодымной вентиляции, теплоснабжения и холодоснабжения 4.2. Работы по подготовке проектов внутренних инженерных систем водоснабжения и канализации 4.3. Работы по подготовке проектов внутренних систем электроснабжения*

Бланк не является ценной бумагой. Изготовлен ЗАО «Опцион» (лиц. № 05-05-00/003 ФНС РФ) уровень Б, т/з №396. Тел.: (495) 726-47-42, г.Москва, 2013 г. www.opcion.ru

	4.4. Работы по подготовке проектов внутренних слаботочных систем* 4.5. Работы по подготовке проектов внутренних диспетчеризации, автоматизации и управления инженерными системами 4.6. Работы по подготовке проектов внутренних систем газоснабжения
5.	**5. Работы по подготовке сведений о наружных сетях инженерно-технического обеспечения, о перечне инженерно-технических мероприятий** 5.1. Работы по подготовке проектов наружных сетей теплоснабжения и их сооружений 5.2. Работы по подготовке проектов наружных сетей водоснабжения и канализации и их сооружений 5.3. Работы по подготовке проектов наружных сетей электроснабжения до 35 кВ включительно и их сооружений 5.4. Работы по подготовке проектов наружных сетей электроснабжения не более 110 кВ включительно и их сооружений 5.5. Работы по подготовке проектов наружных сетей Электроснабжение 110 кВ и более и их сооружений 5.6. Работы по подготовке проектов наружных сетей слаботочных систем 5.7. Работы по подготовке проектов наружных сетей газоснабжения и их сооружений
6.	**6. Работы по подготовке технологических решений** 6.1. Работы по подготовке технологических решений жилых зданий и их комплексов 6.2. Работы по подготовке технологических решений общественных зданий и сооружений и их комплексов 6.3. Работы по подготовке технологических решений производственных зданий и сооружений и их комплексов 6.6. Работы по подготовке технологических решений объектов сельскохозяйственного назначения и их комплексов
7.	**8. Работы по подготовке проектов организации строительства, сносу и демонтажу зданий и сооружений, продлению срока эксплуатации и консервации***
8.	**12. Работы по обследованию строительных конструкций зданий и сооружений**
9.	**13. Работы по организации подготовки проектной документации, привлекаемым застройщиком или заказчиком на основании договора юридическим лицом или индивидуальным предпринимателем (генеральным проектировщиком) стоимость которых по одному договору не превышает 25.000.000 (двадцать пять миллионов) рублей**

Общество с ограниченной ответственностью «САХАДРИСТРОЙПРОЕКТ» вправе заключать договоры по осуществлению организации работ по подготовке проектной документации для объектов капитального строительства, стоимость которых по одному договору составляет **двадцать пять миллионов рублей**.

Председатель Правления **Кузнецов С. Ф.**

Бланк не является ценной бумагой. Изготовлен ЗАО «Опцион» (лиц. № 05-05-00/003 ФНС РФ) уровень Б, т/з №396. Тел.: (495) 726-47-42, г.Москва, 2013 г. www.oocion.ru

ВЕДОМОСТЬ РАБОЧИХ ЧЕРТЕЖЕЙ ОСНОВНОГО КОМПЛЕКТА КЖ1

Лист	Наименование	Примечание
1	Общие данные	на 3-х листах
2	Схема расположения плиты фундаментной монолитной Фм1 между осями	
	1-5/А-И	
3	Схема расположения плиты фундаментной монолитной Фм1, приямков Пр1	
	между осями 4-8/Б-И	
4	Схема расположения основного нижнего и верхнего армирования плиты фун-	
	даментной монолитной Фм1 между осями 1-5/А-И	
5	Схема расположения основного нижнего и верхнего армирования плиты фун-	
	даментной монолитной Фм1 между осями 4-8/Б-И	
6	Схема расположения дополнительного нижнего армирования плиты фунда-	
	ментной монолитной Фм1 (фрагмент 1)	
7	Схема расположения дополнительного нижнего армирования плиты фунда-	
	ментной монолитной Фм1 (фрагмент 2)	
8	Схема расположения дополнительного нижнего армирования плиты фунда-	
	ментной монолитной Фм1 (фрагмент 3)	
9	Схема расположения дополнительного нижнего армирования плиты фунда-	
	ментной монолитной Фм1 (фрагмент 4)	
10	Схема расположения поперечного армирования плиты фундаментной моно-	
	литной Фм1 (фрагмент 1)	
11	Схема расположения поперечного армирования плиты фундаментной моно-	
	литной Фм1 (фрагмент 2)	
12	Схема расположения поперечного армирования плиты фундаментной моно-	
	литной Фм1 (фрагмент 3)	

ВЕДОМОСТЬ РАБОЧИХ ЧЕРТЕЖЕЙ ОСНОВНОГО КОМПЛЕКТА КЖ1

Лист	Наименование	Примечание
13	Схема расположения поперечного армирования плиты фундаментной моно-	
	литной Фм1 (фрагмент 4)	
14	Схема расположения выпусков арматуры колонн, пилонов, стен (фрагмент 1)	
15	Схема расположения выпусков арматуры колонн, пилонов, стен (фрагмент 2)	
16	Схема расположения выпусков арматуры колонн, пилонов, стен (фрагмент 3)	
17	Схема расположения выпусков арматуры колонн, пилонов, стен (фрагмент 4)	
18	Схема расположения поддерживающих каркасов (фрагмент 1)	
19	Схема расположения поддерживающих каркасов (фрагмент 2)	
20	Схема расположения поддерживающих каркасов (фрагмент 3)	
21	Схема расположения поддерживающих каркасов (фрагмент 4)	
22	Сечения 1-1, 2-2	
23	Узлы 1, 5	
24	Узлы 2, 4	
25	Узел 3	
26	Узел 6	
27	Узлы 7, 8	
28	Узел 9	
29	Узлы 10, 11	
30	Узлы 12...15	
31	Узлы 16...19	
32	Узлы 20...22	
33	Узлы 23, 24	
34	Узлы 25, 26	

ВЕДОМОСТЬ РАБОЧИХ ЧЕРТЕЖЕЙ ОСНОВНОГО КОМПЛЕКТА КЖ1

Лист	Наименование	Примечание
35	Узлы 27, 28	
36	Узлы 29, 30	
37	Сечение 3-3	
38	Ведомость деталей (начало)	
39	Ведомость деталей (окончание)	
40	Приямок Пр1	
41	Каркас КП1	
42	Каркас КП2	
43	Каркас КП3	
44	Каркас КП4	
45	Каркас КП5	
46	Каркас КП6	
47	Ведомость расхода стали	

Согласовано:

Взамен инв. N

Подпись и дата

Инв. N подл.

Изм.	Кол.уч.	Лист	Nдок.	Подпись	Дата
Разраб.		Щурина			08.16
Гл. констр.		Данишик			08.16
ГИП		Ятманов			08.16

82/16-01-КЖ1

Многоквартирный жилой дом в г.Южно-Сахалинск, южная сторона ул.Больничная, между ул.Ленина и проспектом Мира

Многоквартирный жилой дом

Стадия	Лист	Листов
Р	1.1	49

Общие данные

ООО "САХАЛИНСТРОЙПРОЕКТ" г. Южно-Сахалинск

Формат А4х3

ВЕДОМОСТЬ СПЕЦИФИКАЦИЙ

Лист	Наименование	Примечание
3	Спецификация к схеме расположения плиты фундаментной монолитной Фм1, приямков Пр1	
4	Спецификация к схеме расположения основного нижнего и верхнего армирования плиты фундаментной монолитной Фм1 между осями 1–5/А–И	
5	Спецификация к схеме расположения основного нижнего и верхнего армирования плиты фундаментной монолитной Фм1 между осями 4–8/Б–И	
6	Спецификация к схеме расположения дополнительного нижнего армирования плиты фундаментной монолитной Фм1 (фрагмент 1)	
7	Спецификация к схеме расположения дополнительного нижнего армирования плиты фундаментной монолитной Фм1 (фрагмент 2)	
8	Спецификация к схеме расположения дополнительного нижнего армирования плиты фундаментной монолитной Фм1 (фрагмент 3)	
9	Спецификация к схеме расположения дополнительного нижнего армирования плиты фундаментной монолитной Фм1 (фрагмент 4)	
10	Спецификация к схеме расположения поперечного армирования плиты фундаментной монолитной Фм1 (фрагмент 1)	
11	Спецификация к схеме расположения поперечного армирования плиты фундаментной монолитной Фм1 (фрагмент 2)	
12	Спецификация к схеме расположения поперечного армирования плиты фундаментной монолитной Фм1 (фрагмент 3)	
13	Спецификация к схеме расположения поперечного армирования плиты фундаментной монолитной Фм1 (фрагмент 4)	
14	Спецификация к схеме расположения выпусков арматуры колонн, пилонов, стен (фрагмент 1)	

ВЕДОМОСТЬ СПЕЦИФИКАЦИЙ

Лист	Наименование	Примечание
15	Спецификация к схеме расположения выпусков арматуры колонн, пилонов, стен (фрагмент 2)	
16	Спецификация к схеме расположения выпусков арматуры колонн, пилонов, стен (фрагмент 3)	
17	Спецификация к схеме расположения выпусков арматуры колонн, пилонов, стен (фрагмент 4)	
18	Спецификация к схеме расположения поддерживающих каркасов (фрагмент 1)	
19	Спецификация к схеме расположения поддерживающих каркасов (фрагмент 2)	
20	Спецификация к схеме расположения поддерживающих каркасов (фрагмент 3)	
21	Спецификация к схеме расположения поддерживающих каркасов (фрагмент 4)	
40	Спецификация элементов приямка Пр1	
41	Спецификация элементов каркаса КП1	
42	Спецификация элементов каркаса КП2	
43	Спецификация элементов каркаса КП3	
44	Спецификация элементов каркаса КП4	
45	Спецификация элементов каркаса КП5	
46	Спецификация элементов каркаса КП6	

ВЕДОМОСТЬ ССЫЛОЧНЫХ И ПРИЛАГАЕМЫХ ДОКУМЕНТОВ

Обозначение	Наименование	Примечание
	Ссылочные документы	
1.400–15 вып. 1	Унифицированные закладные изделия железобетонных конструкций для крепления технологических коммуникаций и устройств. Рабочие чертежи унифицированных закладных изделий.	
ГОСТ 5336–80	Сетки стальные плетеные одинарные. Технические условия.	
ГОСТ 8509–93	Уголки стальные горячекатаные равнополочные. Сортамент.	
ГОСТ 10922–2012	Арматурные и закладные изделия, их сварные, вязаные и механические соединения для железобетонных конструкций. Общие технические условия.	
ГОСТ 14098–91	Соединения сварные арматуры и закладных изделий железобетонных конструкций. Типы, конструкции и размеры.	
ГОСТ 19903–74*	Прокат листовой горячекатаный. Сортамент.	
ГОСТ 26633–2012	Бетоны тяжелые и мелкозернистые. Технические условия.	
ГОСТ Р 52544–2006	Прокат арматурный свариваемый периодического профиля классов А500С и В500С для армирования железобетонных конструкций. Технические условия.	

Согласовано:

Взамен инв. N

Подпись и дата

Инв. N подл.

Изм.	Кол.уч.	Лист	Nдок.	Подпись	Дата
Разраб.		Щурина			08.16
Гл. констр.		Данишик			08.16
ГИП		Ятманов			08.16

82/16-01-КЖ1

Многоквартирный жилой дом в г.Южно-Сахалинск, южная сторона ул.Больничная, между ул.Ленина и проспектом Мира

Многоквартирный жилой дом

Стадия	Лист	Листов
Р	1.2	

Общие данные

ООО "САХАЛИНСТРОЙПРОЕКТ" г. Южно-Сахалинск

Формат А4х3

ОБЩИЕ УКАЗАНИЯ

1. Рабочая документация марки КЖ1 разработана на основании следующих исходных данных:
   - задания на проектирование;
   - заданий смежных отделов.
2. Рабочие чертежи выполнены применительно к следующим условиям строительства:
   - уровень ответственности здания – II;
   - расчетная сейсмичность района – 9 баллов;
   - расчетная зимняя температура наружного воздуха наиболее холодной пятидневки, обеспеченностью 0,92 – минус 24°С (СП131.13330.2012, СНиП 23-01-99*);
   - нормативный скоростной напор ветра для VI ветрового района – 0,73 кПа (73 кг/м^2) (СП 20.13330.2011, СНиП 2.01.07-85*);
   - расчетный вес снегового покрова на 1 м^2 горизонтальной поверхности земли для VI снегового района – 4,0 кПа (400 кг/м^2) (СП 20.13330.2011, СНиП 2.01.07-85*).
3. За условную отметку 0.000 принят уровень чистого пола лифтового холла и внеквартирного коридора первого этажа многоквартирного жилого дома, что соответствует абсолютной отметке 41,76.
4. Фундаментная плита запроектирована на основании технического отчета по инженерно-геологическим изысканиям "Многоквартирный жилой дом" (договор №2ИГ-65/15), выполненных ООО "Проектстроймонтаж" в 2016 году.
5. Основанием под фундаментную плиту является дресвяный грунт с супесчаным заполнителем маловлажный с расчетными характеристиками: угол внутреннего трения φ=21,50°, удельное сцепление С=16,80 кПа, модуль деформации Е=25,89 МПа.
6. В случае обнаружения не указанных в проекте коммуникаций, подземных сооружений или обозначающих их знаков, земляные работы должны быть приостановлены, на место работ вызваны представители заказчика и организаций, эксплуатирующих обнаруженные коммуникации, и приняты меры по предохранению обнаруженных подземных устройств от повреждения.
7. Перед устройством фундаментной плиты выполнить освидетельствование грунтов основания.
8. Выполнить уплотнение грунта основания щебнем фракции 20/40 мм механизированным способом до коэффициента уплотнения 0,98. Машины и оборудование для уплотнения грунта щебнем принимать по СП 45.13330.2012, приложение Ж.
9. Предоставить документ, подтверждающий значение коэффициента уплотнения грунта щебнем.
10. По уплотненному щебнем грунту выполнить бетонную подготовку из бетона класса В7,5 ГОСТ 26633-2012 толщиной 100 мм, превышающую размеры подошвы фундаментной плиты в плане на 100 мм в каждую сторону.
11. Поверхность бетонных и железобетонных конструкций, соприкасающуюся с грунтом, обмазать горячим битумом за два раза.
12. Для защиты грунтов основания от увлажнения и промерзания в период строительства необходимо вертикальную планировку, засыпку пазух выполнять сразу после устройства фундаментов.
13. Обратную засыпку пазух фундамента выполнять песчаным грунтом слоями 200-250 мм с последующим уплотнением грунта до γ_{sk}=1,65г/см^3.
14. Соединение стержней арматурных сеток и каркасов в местах пересечения производить с помощью отоженной вязальной проволоки толщиной 1 мм и сварки по ГОСТ 14098-91 в соответствии с указаниями на чертежах.
15. Сварные арматурные изделия должны удовлетворять требованиям ГОСТ 10922-2012.
16. При производстве и приемке работ руководствоваться требованиями:
    - СП 12-135-2003 "Безопасность труда в строительстве. Отраслевые типовые инструкции по охране труда";
    - СП 70.13330.2012, СНиП 3.03.01-87 "Несущие и ограждающие конструкции";
    - СП 45.13330.2012, СНиП 3.02.01-87 "Земляные сооружения, основания и фундаменты";
    - ППР (Проект производства работ), разработанного и утвержденного в установленном порядке.
17. Перечень видов работ, подлежащих освидетельствованию с составлением актов на "скрытые работы":
    - разбивка координационных осей здания;
    - отрывка котлована;
    - освидетельствование грунтов основания фундаментной плиты;
    - подготовка естественного основания фундаментной плиты;
    - устройство бетонной подготовки;
    - устройство опалубки;
    - армирование монолитных железобетонных конструкций;
    - бетонирование монолитных бетонных и железобетонных конструкций;
    - устройство гидроизоляции.
18. Рабочая документация разработана в соответствии с действующими Российскими нормами, правилами и стандартами и отвечает требованиям безопасной эксплуатации для людей.

Согласовано:

Взамен инв. N

Подпись и дата

Инв. N подл.

Изм.	Кол.уч.	Лист	Nдок.	Подпись	Дата	82/16-01-КЖ1			
						Многоквартирный жилой дом в г.Южно-Сахалинск, южная сторона ул.Больничная, между ул.Ленина и проспектом Мира			
Разраб.		Щурина			08.16	Многоквартирный жилой дом	Стадия	Лист	Листов
Гл. констр.		Данишик			08.16		Р	1.3	
ГИП		Ятманов			08.16				
						Общие данные	ООО "САХАЛИНСТРОЙПРОЕКТ" г. Южно-Сахалинск		

Формат А3

Схема расположения плиты фундаментной монолитной Фм1 между осями 1-5/А-И ↻ 90°

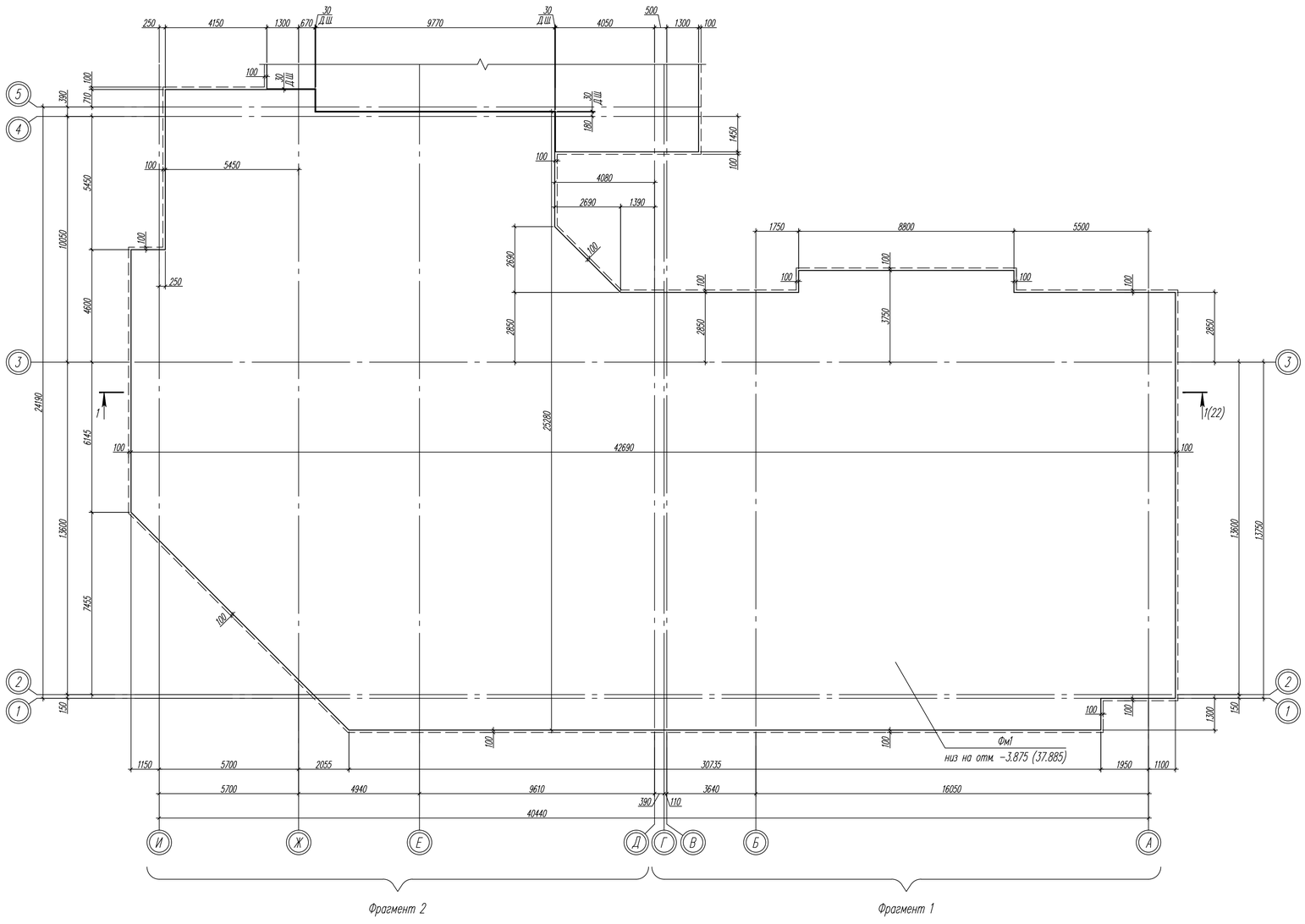

Блок-схема

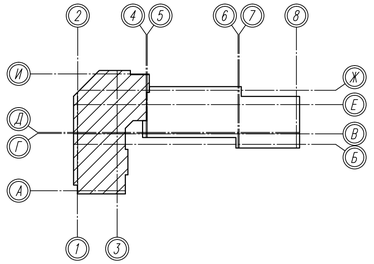

1. Общие указания см. лист 1.
2. Спецификацию элементов см. лист 3.

						82/16-01-КЖ1			
Изм.	Кол.уч.	Лист	N док.	Подпись	Дата	Многоквартирный жилой дом в г.Южно-Сахалинск, южная сторона ул.Больничная, между ул.Ленина и проспектом Мира			
Разраб.		Щурина			08.16.	Многоквартирный жилой дом	Стадия	Лист	Листов
Гл. констр.		Данишик			08.16.		Р	2	
ГИП		Ятманов			08.16.	Схема расположения плиты фундаментной монолитной Фм1 между осями 1-5/А-И	ООО "САХАЛИНСТРОЙПРОЕКТ" г. Южно-Сахалинск		

Формат А3х3

Согласовано

Взамен инв. N

Подпись и дата

Инв. N подл.

Схема расположения плиты фундаментной монолитной Фм1, приямков Пр1 между осями 4–8/Б–И

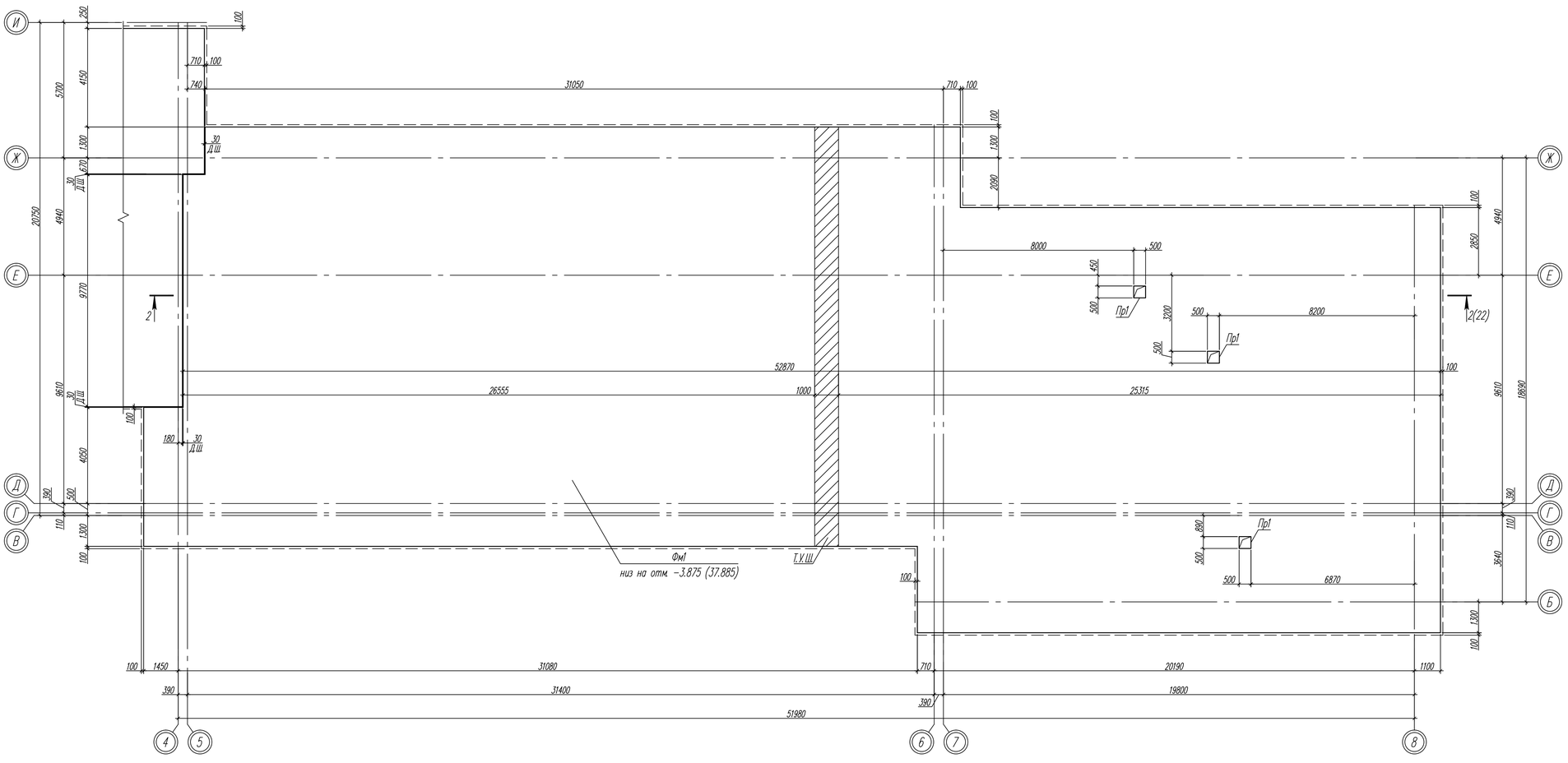

Спецификация к схеме расположения плиты фундаментной монолитной Фм1, приямков Пр1

Поз.	Обозначение	Наименование	Кол.	Масса ед., кг	Приме-чание
Фм1	Листы 4...21	Плита фундаментная монолитная Фм1	1	–	
Пр1	Лист 40	Приямок Пр1	3	–	

Блок-схема

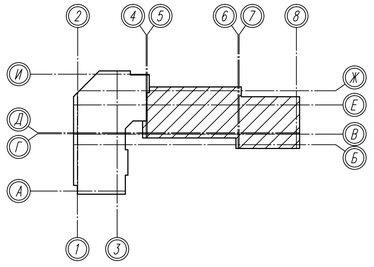

1. Общие указания см. лист 1.
2. Данный лист см. совместно с листом 2.

Изм.	Кол.уч.	Лист	N док.	Подпись	Дата	82/16-01-КЖ1		
						Многоквартирный жилой дом в г.Южно-Сахалинск, южная сторона ул.Больничная, между ул.Ленина и проспектом Мира		
Разраб.		Щурина			08.16.	Многоквартирный жилой дом	Стадия	Лист	Листов
Гл. констр.		Данишик			08.16.		Р	3	
ГИП		Ятманов			08.16.	Схема расположения плиты фундаментной монолитной Фм1, приямков Пр1 между осями 4–8/Б–И	ООО "САХАЛИНСТРОЙПРОЕКТ" г. Южно-Сахалинск		

Формат А3х3

Согласовано		
Часть ТС	Шабанова	08.16.
Часть КР	Назарина	08.16.
Часть ВК	Кравченко	08.16.

Взамен инв. N

Подпись и дата

Инв. N подл.

Схема расположения основного нижнего и верхнего армирования плиты фундаментной монолитной ФмI между осями 1–5/А–И

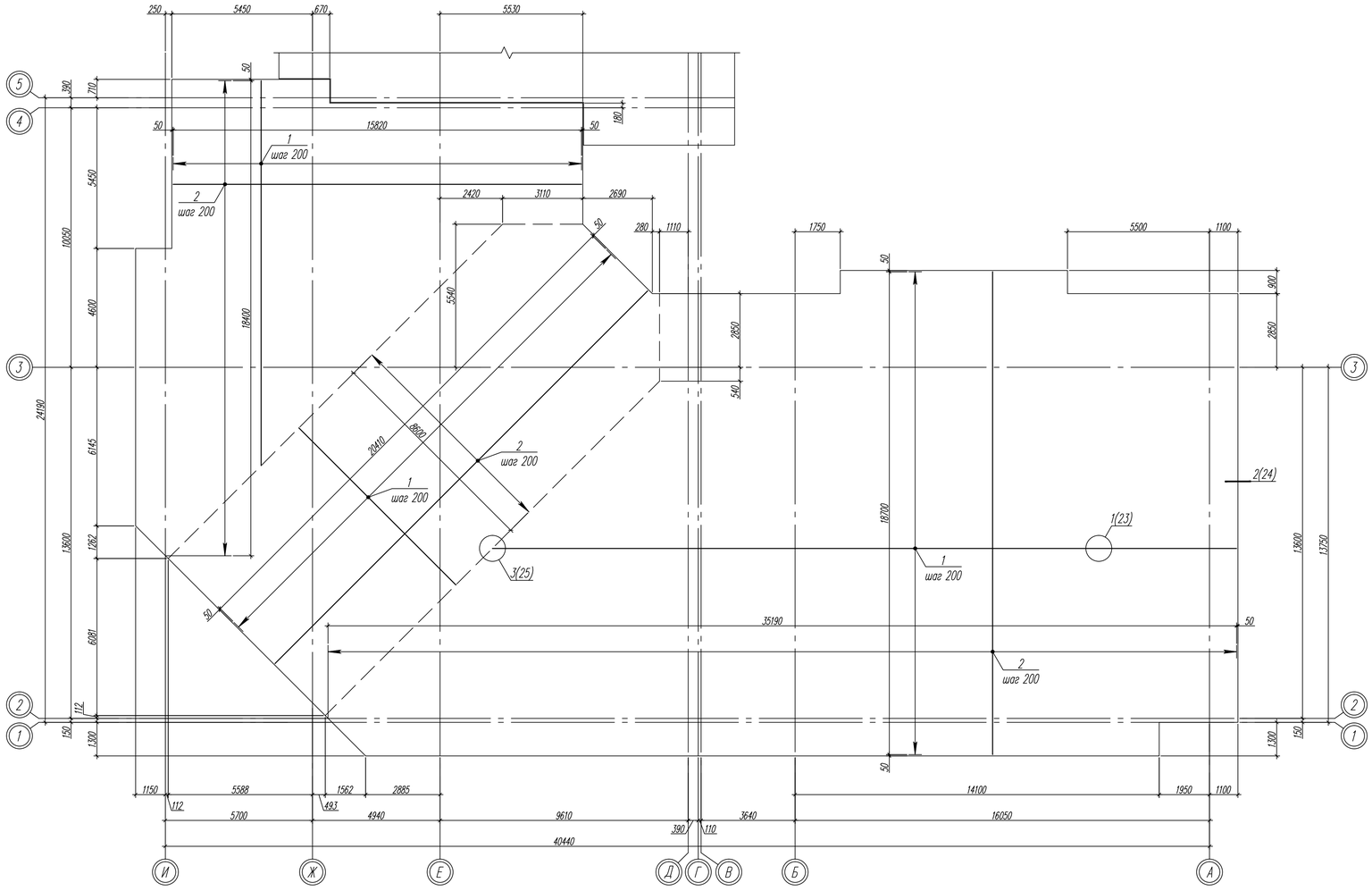

Спецификация к схеме расположения основного нижнего и верхнего армирования плиты фундаментной монолитной ФмI между осями 1–5/А–И

Поз.	Обозначение	Наименование	Кол.	Масса ед., кг	Примечание
1	ГОСТ Р 52544-2006	ø20А500С $L_{общ}$=10400,81 п.м.	–	25648,40	
2		ø20А500С $L_{общ}$=8981,19 п.м.	–	22147,61	
3		ø10А500С $L_{общ}$=132,36 п.м.	–	81,67	
Д1		ø12А500С L=2845	662	2,53	
Д2		ø20А500С L=2130	302	5,25	
		Материалы			
	ГОСТ 26633-2012	Бетон кл. В7,5 (подбетонка), $м^3$	87,10		
		Бетон кл. В25, F150, W6, $м^3$	686,12		

Блок-схема

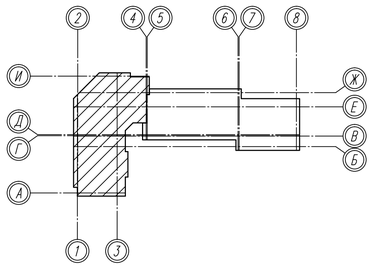

1. Общие указания см. лист 1.
2. Арматурные стержни поз. 2 укладывать сверху на арматурные стержни поз. 1.
3. В местах пересечения арматурные стержни связать вязальной проволокой.
4. На концевых участках плиты (по всему периметру) установить П-образные хомуты поз. Д1 с шагом 200 мм, соединенные между собой арматурными стержнями поз. 3 (см. узел 2, лист 24).
5. Арматурные стержни стыковать перехлестом на 1100 мм. Стыки стержней выполнять вразбежку – не более 50% стыков в одном месте.
6. Ведомость деталей см. листы 38, 39.

Изм.	Кол.уч.	Лист	N док.	Подпись	Дата	82/16-01-КЖ1			
						Многоквартирный жилой дом в г.Южно-Сахалинск, южная сторона ул.Больничная, между ул.Ленина и проспектом Мира			
Разраб.		Щурина			08.16.	Многоквартирный жилой дом	Стадия	Лист	Листов
Гл. констр.		Данишик			08.16.		Р	4	
ГИП		Ятманов			08.16.	Схема расположения основного нижнего и верхнего армирования плиты фундаментной монолитной ФмI между осями 1-5/А-И	ООО "САХАЛИНСТРОЙПРОЕКТ" г. Южно-Сахалинск		

Согласовано

Взамен инв. N

Подпись и дата

Инв. N подл.

Формат А3х3

Схема расположения основного нижнего и верхнего армирования плиты фундаментной монолитной Фм1 между осями 4–8/Б–И

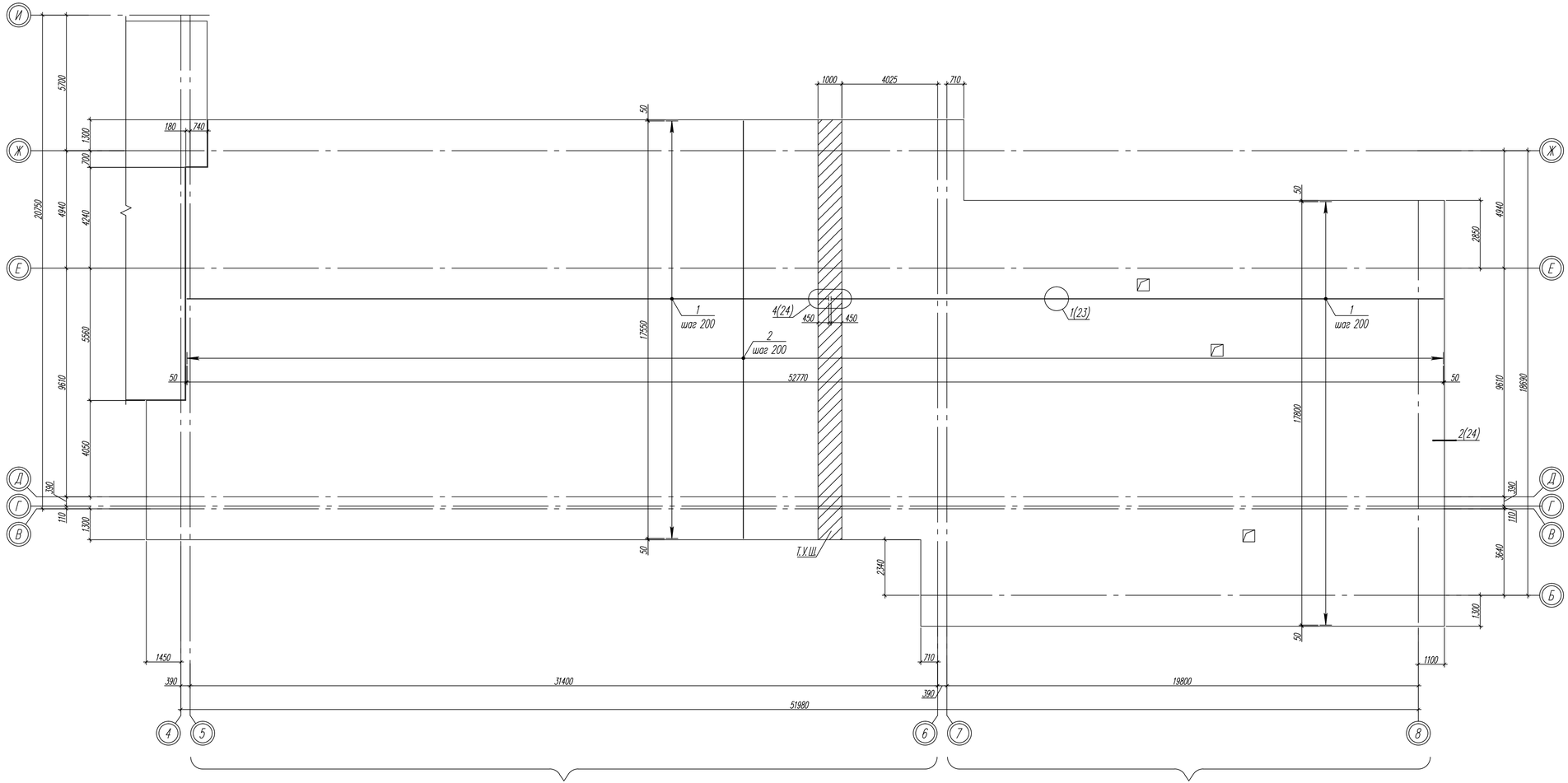

Спецификация к схеме расположения основного нижнего и верхнего армирования плиты фундаментной монолитной Фм1 между осями 4–8/Б–И

Поз.	Обозначение	Наименование	Кол.	Масса ед., кг	Приме-чание
1	ГОСТ Р 52544–2006	ø20А500С $L_{общ}$=10240,82 п.м	–	25253,86	
2		ø20А500С $L_{общ}$=10050,22 п.м	–	24783,84	
3		ø10А500С $L_{общ}$=150,72 п.м.	–	92,99	
4		ø20А500С L=900	352	2,22	
Д1		ø12А500С L=2845	758	2,53	
С1	ГОСТ 5336–80	Сетка 1–Р–5–1,2, $м^2$	26,33	119,01	
		Материалы			
	ГОСТ 26633–2012	Бетон кл. В7,5 (подбетонка), $м^3$	96,64		
		Бетон кл. В25, F150, W6, $м^3$	761,01		

Блок–схема

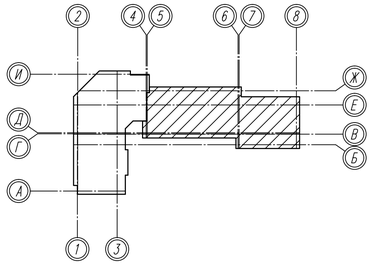

1. Указания по выполнению температурно–усадочного шва см. лист 24.
2. Арматурные стержни поз. 1, 2 основного верхнего армирования плиты фундаментной монолитной Фм1 в области приямков Пр1 обрезать по месту. Схему расположения приямков Пр1 см. лист 3.
3. Данный лист см. совместно с листом 4.

Изм.	Кол.уч.	Лист	N док.	Подпись	Дата				
Разраб.		Щурина			08.16.	82/16–01–КЖ1			
Гл. констр.		Данишик			08.16.	Многоквартирный жилой дом в г.Южно–Сахалинск, южная сторона ул.Больничная, между ул.Ленина и проспектом Мира			
ГИП		Ятманов			08.16.	Многоквартирный жилой дом	Стадия	Лист	Листов
							Р	5	
						Схема расположения основного нижнего и верхнего армирования плиты фундаментной монолитной Фм1 между осями 4–8/Б–И	ООО "САХАЛИНСТРОЙПРОЕКТ" г. Южно–Сахалинск		

Формат А3х3

Согласовано

Взамен инв. N

Подпись и дата

Инв. N подл.

Схема расположения дополнительного нижнего армирования плиты фундаментной монолитной Фм1 (фрагмент 1)

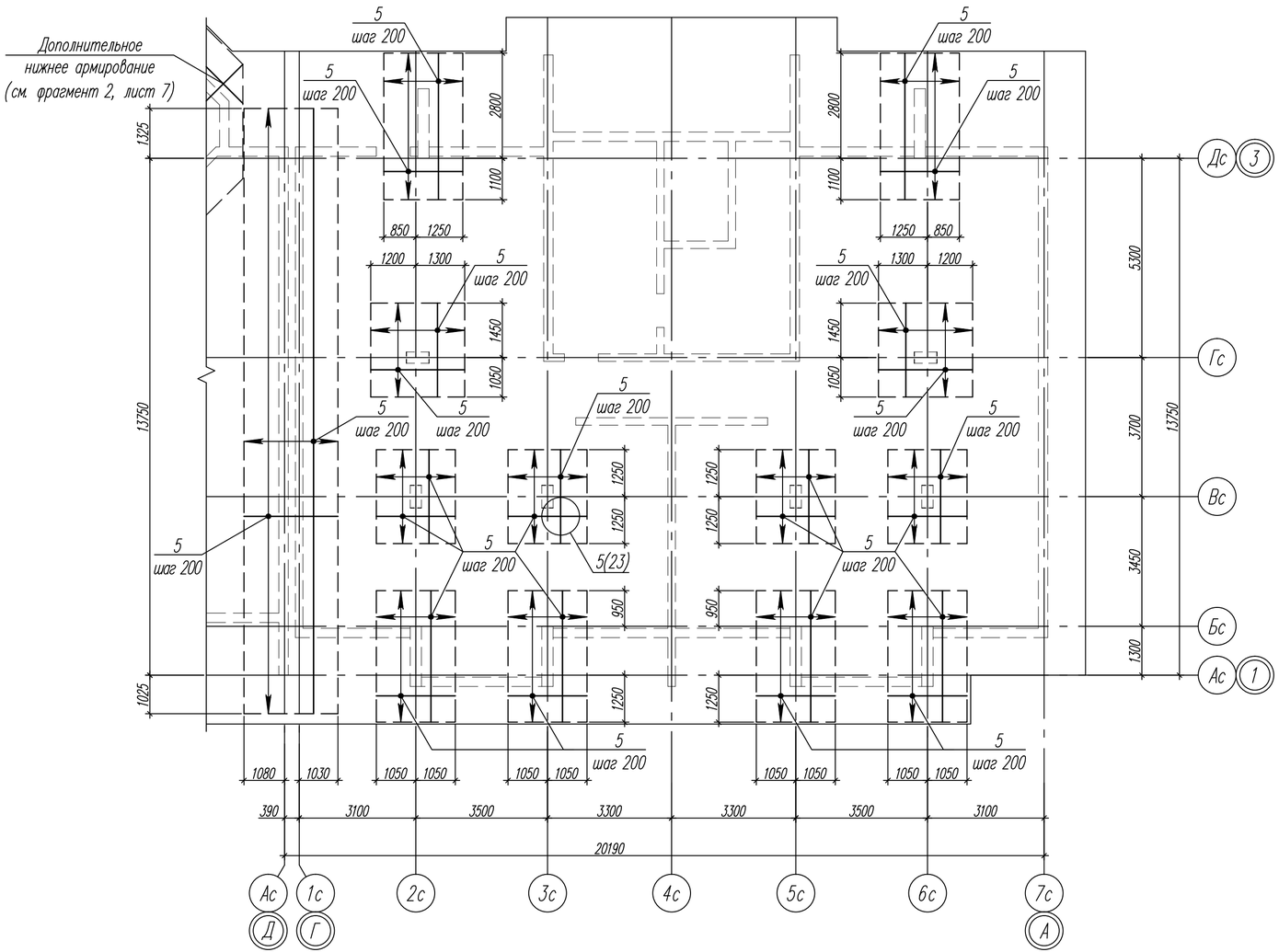

Спецификация к схеме расположения дополнительного нижнего армирования плиты фундаментной монолитной Фм1 (фрагмент 1)

Поз.	Обозначение	Наименование	Кол.	Масса ед., кг	Приме-чание
5	ГОСТ Р 52544-2006	⌀20А500С $L_{общ}$=1250,30 п.м.	–	3083,24	

1. Общие указания см. лист 1.
2. Арматурные стержни дополнительного нижнего армирования устанавливать между арматурными стержнями основного армирования с шагом 200 мм таким образом, чтобы расстояние между стержнями основного и дополнительного армирования составляло 100 мм.
3. В местах пересечения арматурные стержни связать вязальной проволокой.

Изм.	Кол.уч.	Лист	Nдок.	Подпись	Дата	82/16-01-КЖ1			
						Многоквартирный жилой дом в г.Южно-Сахалинск, южная сторона ул.Больничная, между ул.Ленина и проспектом Мира			
Разраб.		Щурина			08.16.	Многоквартирный жилой дом	Стадия	Лист	Листов
Гл. констр.		Данишик			08.16.		Р	6	
ГИП		Ятманов			08.16.				
						Схема расположения дополнительного нижнего армирования плиты фундаментной монолитной Фм1 (фрагмент 1)	ООО "САХАЛИНСТРОЙПРОЕКТ" г. Южно-Сахалинск		

Согласовано:

Взамен инв. N

Подпись и дата

Инв. N подл.

Формат А4х3

Схема расположения дополнительного нижнего армирования плиты фундаментной монолитной Фм1 (фрагмент 2)

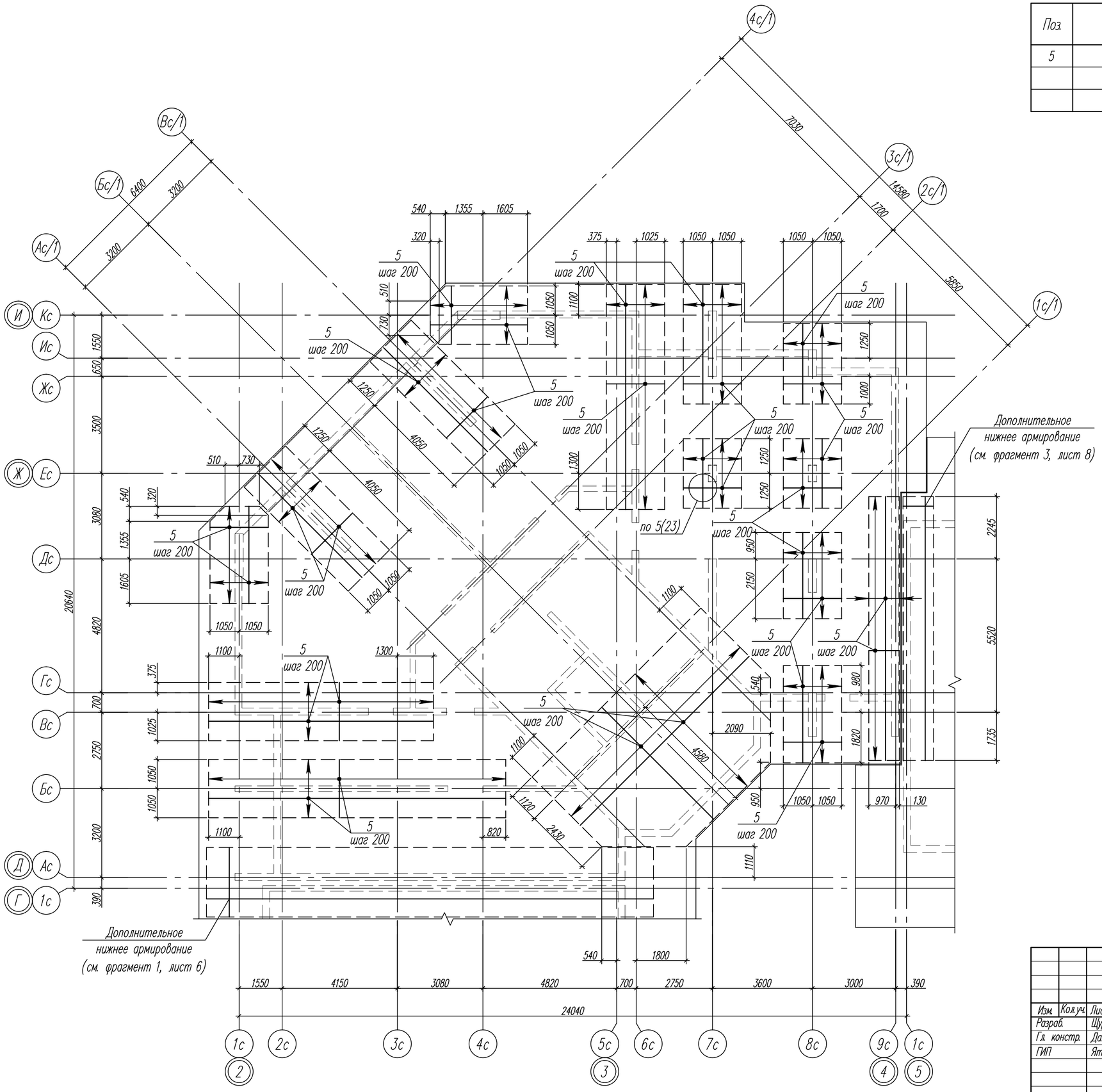

Спецификация к схеме расположения дополнительного нижнего армирования плиты фундаментной монолитной Фм1 (фрагмент 2)

Поз.	Обозначение	Наименование	Кол.	Масса ед., кг	Приме-чание
5	ГОСТ Р 52544-2006	⌀20А500С $L_{общ}$=1923,16 п.м.	–	4742,51	

1. Общие указания см. лист 1.
2. Данный лист см. совместно с листом 6.

Изм.	Кол.уч.	Лист	N док.	Подпись	Дата	82/16-01-КЖ1			
						Многоквартирный жилой дом в г.Южно-Сахалинск, южная сторона ул.Больничная, между ул.Ленина и проспектом Мира			
Разраб.		Щурина			08.16.	Многоквартирный жилой дом	Стадия	Лист	Листов
Гл. констр.		Данишик			08.16.		Р	7	
ГИП		Ятманов			08.16.				
						Схема расположения дополнительного нижнего армирования плиты фундаментной монолитной Фм1 (фрагмент 2)	ООО "САХАЛИНСТРОЙПРОЕКТ" г. Южно-Сахалинск		

Согласовано:

Взамен инв. N

Подпись и дата

Инв. N подл.

Формат А2

Спецификация к схеме расположения дополнительного нижнего армирования плиты фундаментной монолитной Фм1 (фрагмент 3)

Поз.	Обозначение	Наименование	Кол.	Масса ед., кг	Приме-чание
5	ГОСТ Р 52544-2006	⌀20А500С $L_{общ}$=2046,02 п.м.	–	5045,49	

Схема расположения дополнительного нижнего армирования плиты фундаментной монолитной Фм1 (фрагмент 3)

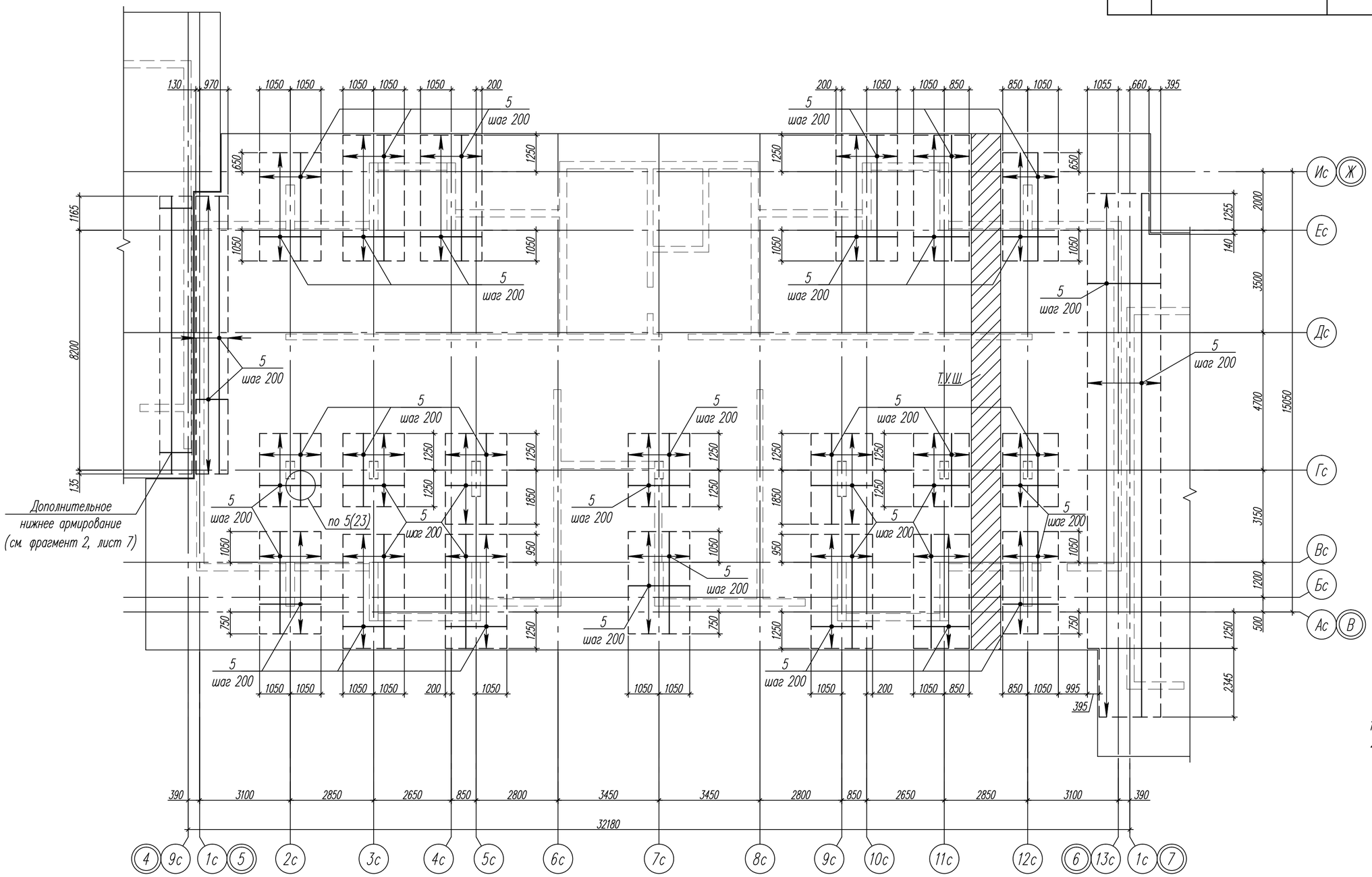

1. Общие указания см. лист 1.
2. Данный лист см. совместно с листом 6.

Изм.	Кол.уч.	Лист	N док.	Подпись	Дата
Разраб.		Щурина			08.16.
Гл. констр.		Данишик			08.16.
ГИП		Ятманов			08.16.

82/16-01-КЖ1

Многоквартирный жилой дом в г.Южно-Сахалинск, южная сторона ул.Больничная, между ул.Ленина и проспектом Мира

Многоквартирный жилой дом

Стадия	Лист	Листов
Р	8	

Схема расположения дополнительного нижнего армирования плиты фундаментной монолитной Фм1 (фрагмент 3)

ООО "САХАЛИНСТРОЙПРОЕКТ" г. Южно-Сахалинск

Формат А2

Согласовано:

Взамен инв. N

Подпись и дата

Инв. N подл.

Схема расположения дополнительного нижнего армирования плиты фундаментной монолитной Фм1 (фрагмент 4)

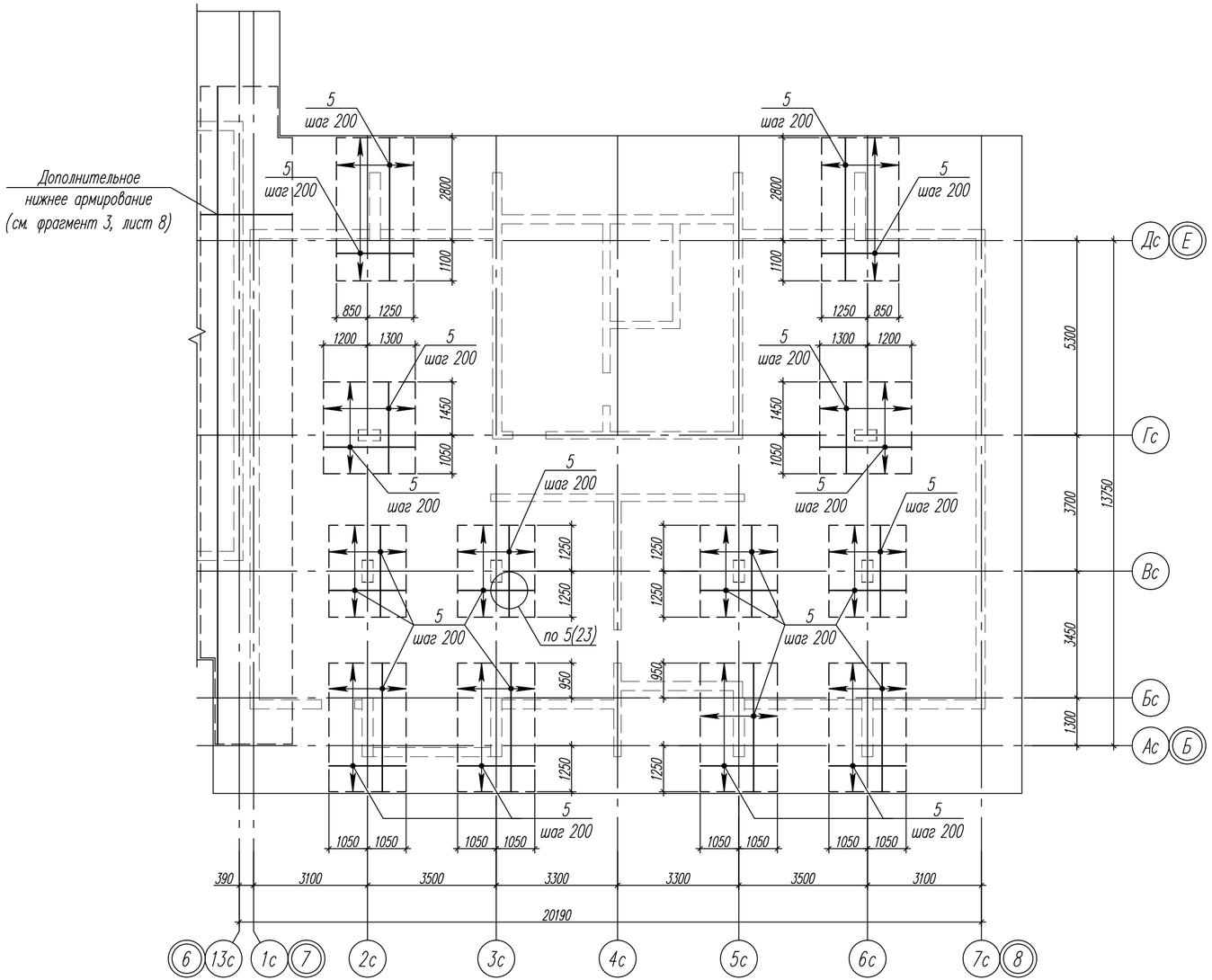

Спецификация к схеме расположения дополнительного нижнего армирования плиты фундаментной монолитной Фм1 (фрагмент 4)

Поз.	Обозначение	Наименование	Кол.	Масса ед., кг	Приме-чание
5	ГОСТ Р 52544-2006	⌀20А500С $L_{общ}$=824,20 п.м.	–	2032,48	

1. Общие указания см. лист 1.
2. Данный лист см. совместно с листом 6.

Изм.	Кол.уч.	Лист	Nдок.	Подпись	Дата	82/16-01-КЖ1			
						Многоквартирный жилой дом в г.Южно-Сахалинск, южная сторона ул.Больничная, между ул.Ленина и проспектом Мира			
Разраб.		Щурина			08.16.	Многоквартирный жилой дом	Стадия	Лист	Листов
Гл. констр.		Данишик			08.16.		Р	9	
ГИП		Ятманов			08.16.	Схема расположения дополнительного нижнего армирования плиты фундаментной монолитной Фм1 (фрагмент 4)	ООО "САХАЛИНСТРОЙПРОЕКТ" г. Южно-Сахалинск		

Согласовано:

Взамен инв. N

Подпись и дата

Инв. N подл.

Формат А4х3

Схема расположения поперечного армирования плиты фундаментной монолитной Фм1 (фрагмент 1)

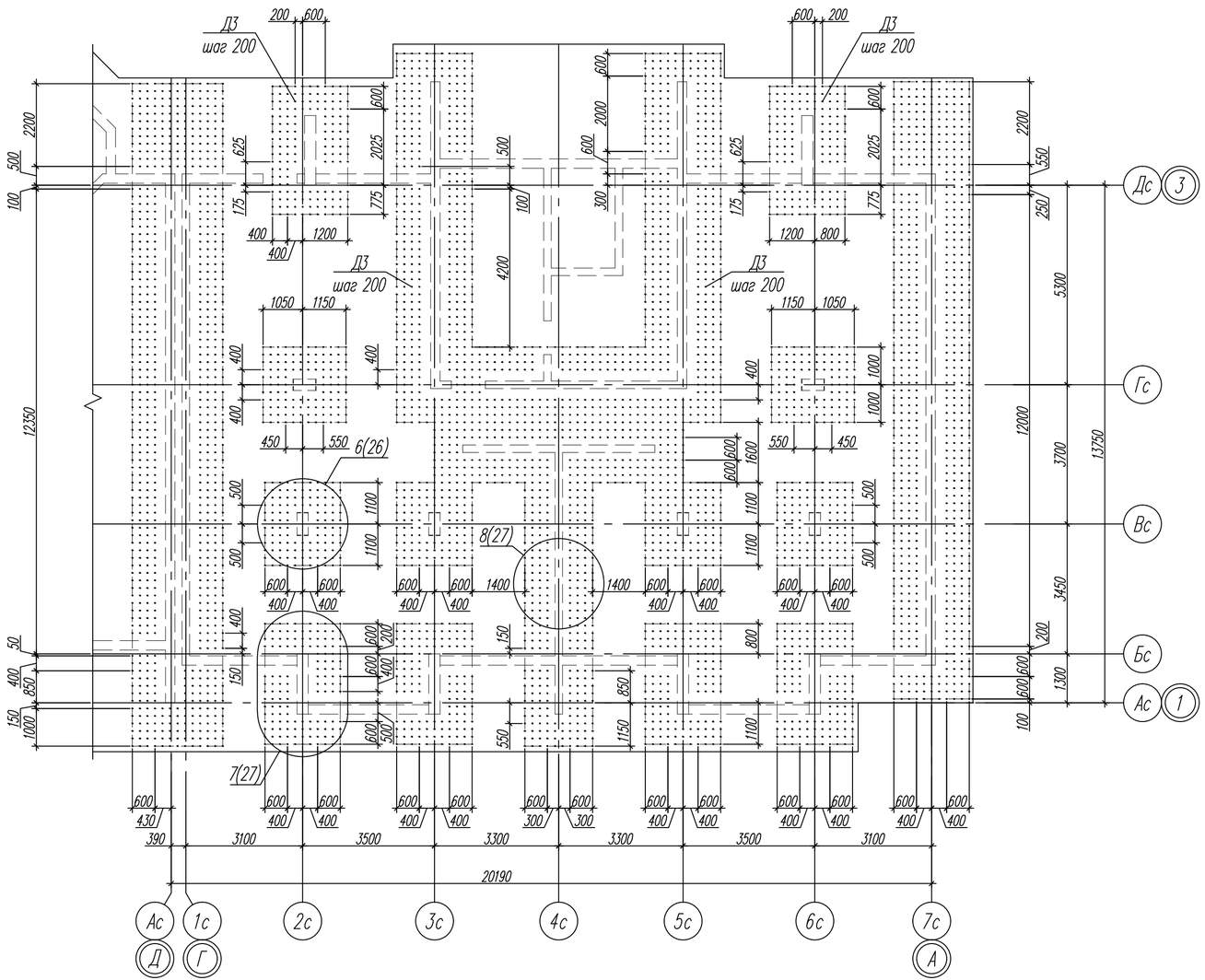

Спецификация к схеме расположения поперечного армирования плиты фундаментной монолитной Фм1 (фрагмент 1)

Поз.	Обозначение	Наименование	Кол.	Масса ед., кг	Приме-чание
Д3	ГОСТ Р 52544-2006	⌀10А500С L=895	4472	0,55	

1. Общие указания см. лист 1.
2. Арматурные стержни поперечного армирования поз. Д3 устанавливать вертикально с шагом 200 мм во взаимно перпендикулярных направлениях.
3. Арматурные стержни поперечного армирования поз. Д3 крепить к арматурным стержням основного нижнего и верхнего армирования фундаментной плиты (поз. 1, 2).
4. Ведомость деталей см. листы 38, 39.

Согласовано:

Взамен инв. N

Подпись и дата

Инв. N подл.

Изм.	Кол.уч.	Лист	Nдок.	Подпись	Дата
Разраб.		Щурина			08.16.
Гл. констр.		Данишик			08.16.
ГИП		Ятманов			08.16.

82/16-01-КЖ1

Многоквартирный жилой дом в г.Южно-Сахалинск, южная сторона ул.Больничная, между ул.Ленина и проспектом Мира

Многоквартирный жилой дом

Стадия	Лист	Листов
Р	10	

Схема расположения поперечного армирования плиты фундаментной монолитной Фм1 (фрагмент 1)

ООО "САХАЛИНСТРОЙПРОЕКТ" г. Южно-Сахалинск

Формат А4х3

Схема расположения поперечного армирования плиты фундаментной монолитной Фм1 (фрагмент 2)

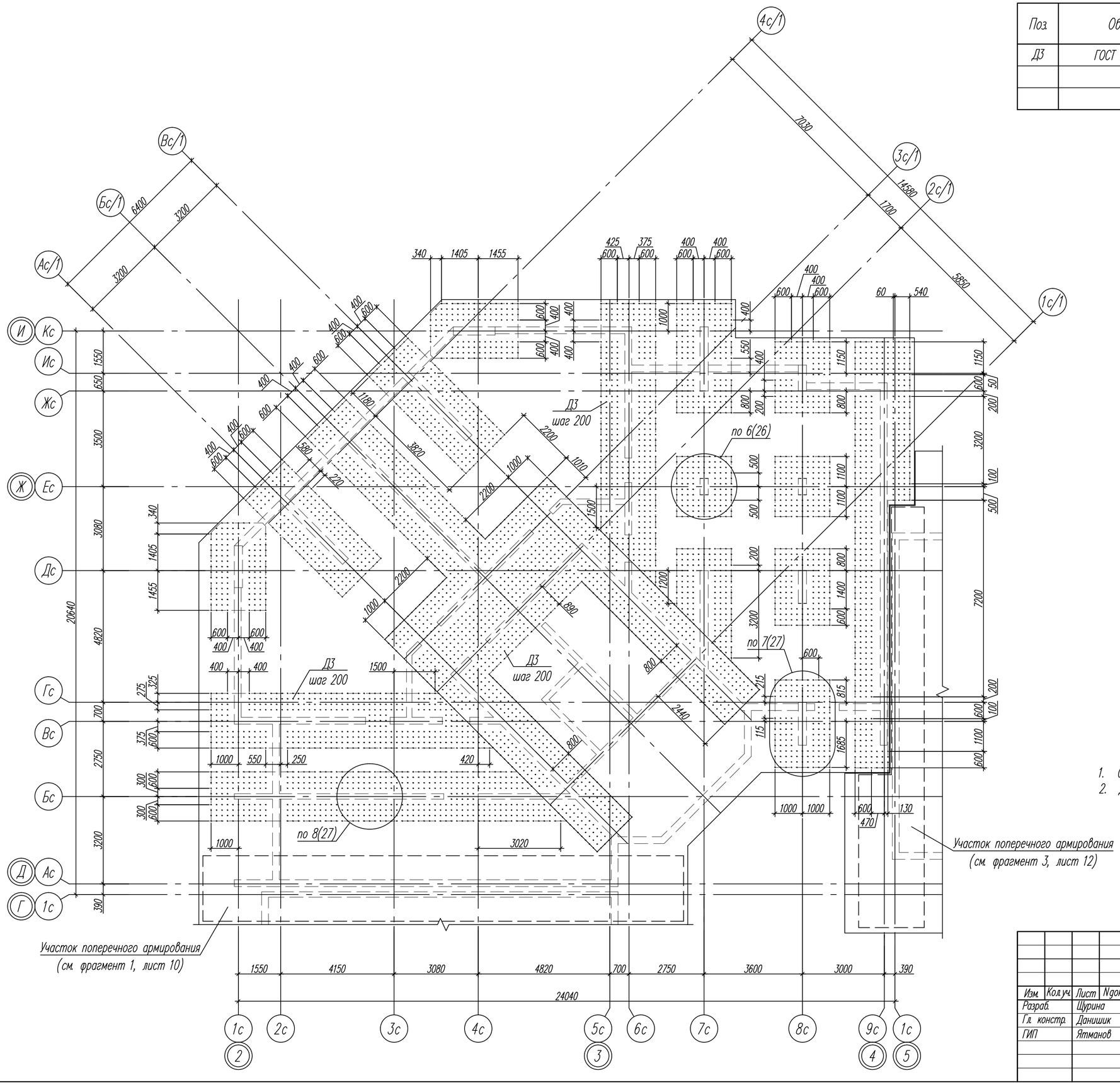

Спецификация к схеме расположения поперечного армирования плиты фундаментной монолитной Фм1 (фрагмент 2)

Поз.	Обозначение	Наименование	Кол.	Масса ед., кг	Приме-чание
ДЗ	ГОСТ Р 52544-2006	⌀10А500С L=895	4712	0,55	

1. Общие указания см. лист 1.
2. Данный лист см. совместно с листом 10.

Изм.	Кол.уч.	Лист	Nдок	Подпись	Дата	82/16-01-КЖ1			
						Многоквартирный жилой дом в г.Южно-Сахалинск, южная сторона ул.Больничная, между ул.Ленина и проспектом Мира			
Разраб.		Щурина			08.16.	Многоквартирный жилой дом	Стадия	Лист	Листов
Гл. констр.		Данишик			08.16.		Р	11	
ГИП		Ятманов			08.16.	Схема расположения поперечного армирования плиты фундаментной монолитной Фм1 (фрагмент 2)	ООО "САХАЛИНСТРОЙПРОЕКТ" г. Южно-Сахалинск		

Согласовано

Взамен инв. N

Подпись и дата

Инв. N подл.

Формат А2

Спецификация к схеме расположения поперечного армирования плиты фундаментной монолитной Фм1 (фрагмент 3)

Поз.	Обозначение	Наименование	Кол.	Масса ед., кг	Приме-чание
Д3	ГОСТ Р 52544-2006	⌀10А500С L=895	6693	0,55	

Схема расположения поперечного армирования плиты фундаментной монолитной Фм1 (фрагмент 3)

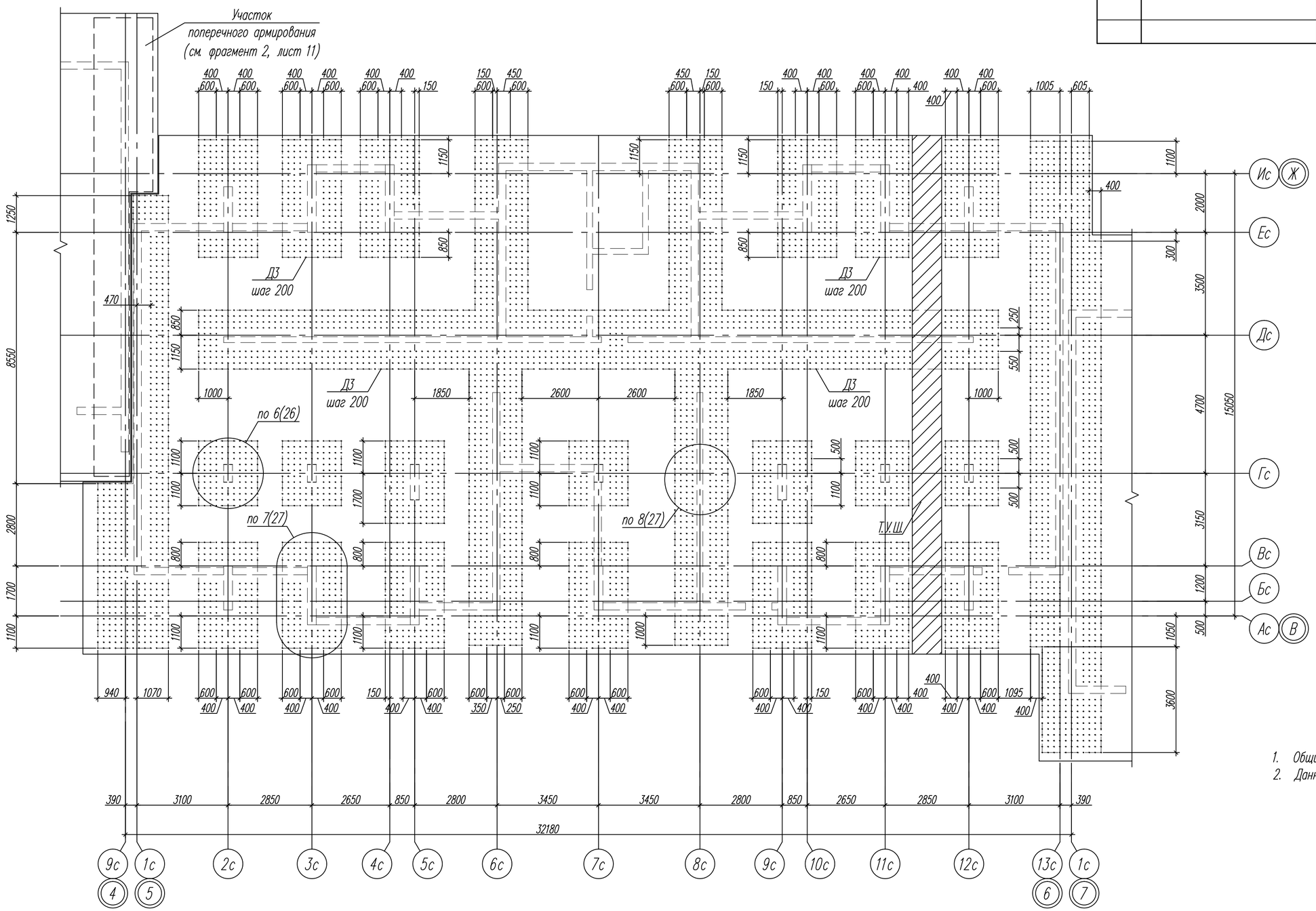

1. Общие указания см. лист 1.
2. Данный лист см. совместно с листом 10.

Изм.	Кол.уч.	Лист	N док.	Подпись	Дата	82/16-01-КЖ1		
						Многоквартирный жилой дом в г.Южно-Сахалинск, южная сторона ул.Больничная, между ул.Ленина и проспектом Мира		
Разраб.		Щурина			08.16.	Многоквартирный жилой дом	Стадия	Лист	Листов
Гл. констр.		Данишик			08.16.		Р	12	
ГИП		Ятманов			08.16.	Схема расположения поперечного армирования плиты фундаментной монолитной Фм1 (фрагмент 3)	ООО "САХАЛИНСТРОЙПРОЕКТ" г. Южно-Сахалинск	

Согласовано

Взамен инв. N

Подпись и дата

Инв. N подл.

Формат А2

Схема расположения поперечного армирования плиты фундаментной монолитной Фм1 (фрагмент 4)

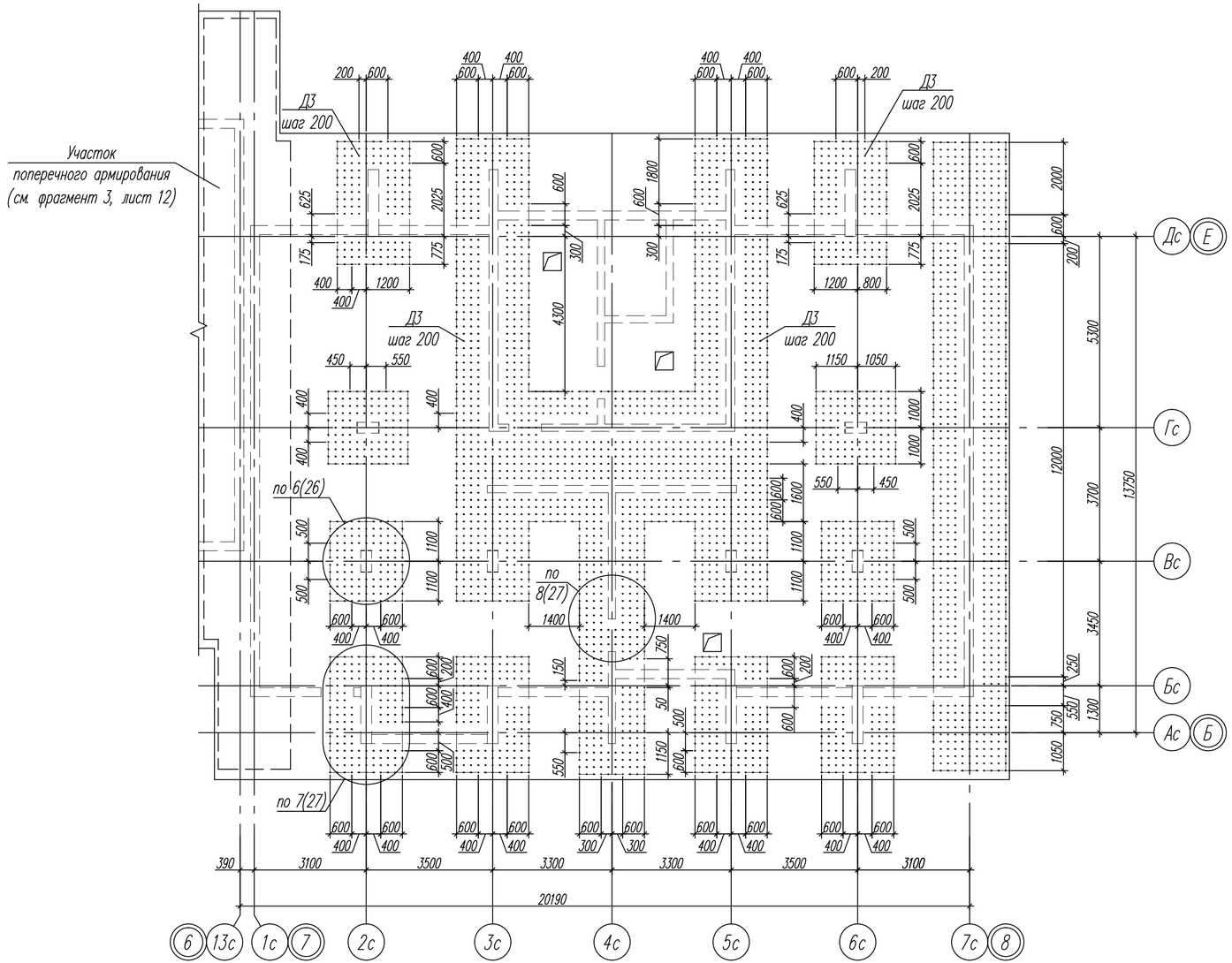

Спецификация к схеме расположения поперечного армирования плиты фундаментной монолитной Фм1 (фрагмент 4)

Поз.	Обозначение	Наименование	Кол.	Масса ед., кг	Приме-чание
Д3	ГОСТ Р 52544-2006	⌀10А500С L=895	3733	0,55	

1. Общие указания см. лист 1.
2. Данный лист см. совместно с листом 10.

Изм.	Кол.уч.	Лист	Nдок.	Подпись	Дата	82/16-01-КЖ1			
						Многоквартирный жилой дом в г.Южно-Сахалинск, южная сторона ул.Больничная, между ул.Ленина и проспектом Мира			
Разраб.		Щурина			08.16.	Многоквартирный жилой дом	Стадия	Лист	Листов
Гл. констр.		Данишик			08.16.		Р	13	
ГИП		Ятманов			08.16.	Схема расположения поперечного армирования плиты фундаментной монолитной Фм1 (фрагмент 4)	ООО "САХАЛИНСТРОЙПРОЕКТ" г. Южно-Сахалинск		

Формат А4х3

Согласовано:

Взамен инв. N

Подпись и дата

Инв. N подл.

Схема расположения выпусков арматуры колонн, пилонов, стен (фрагмент 1)

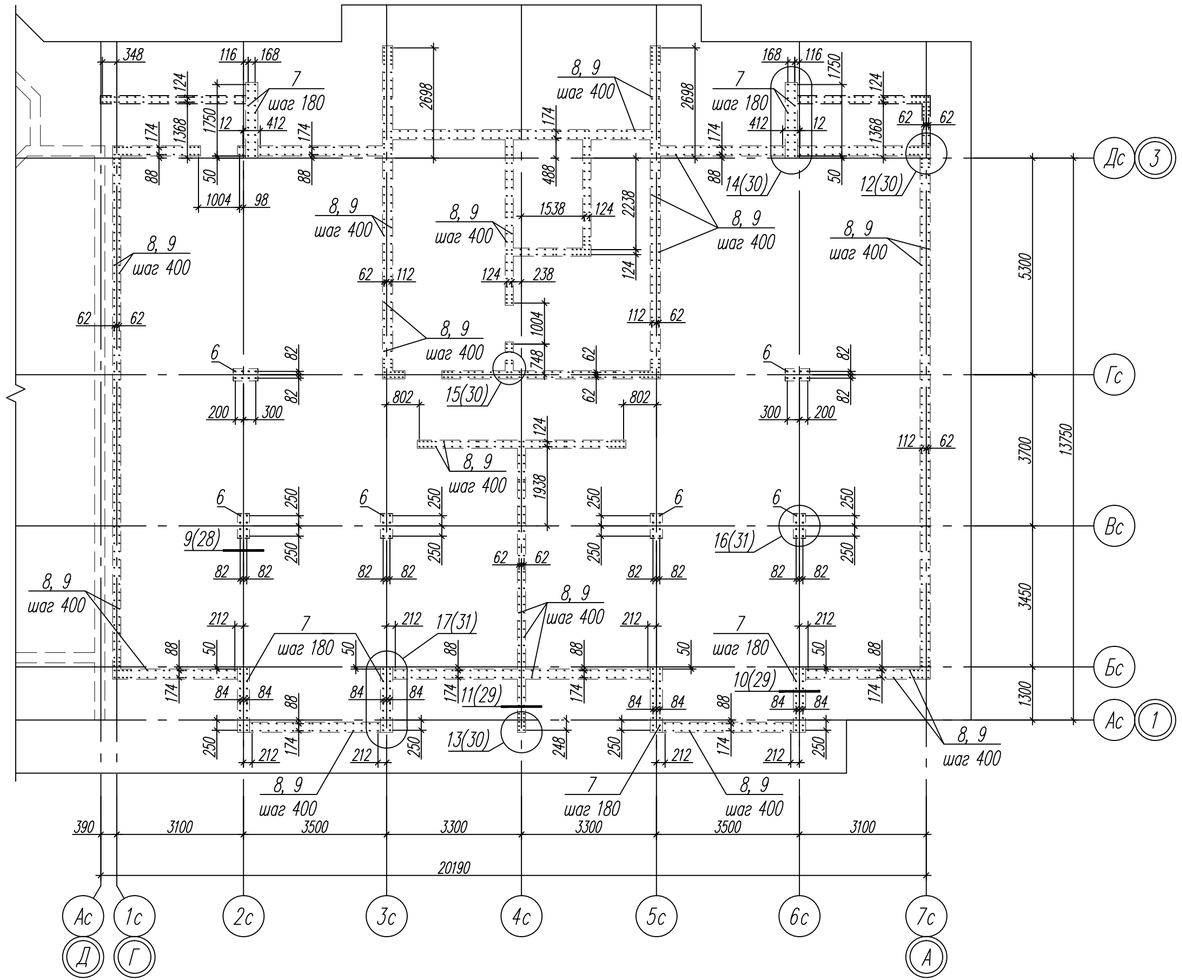

Спецификация к схеме расположения выпусков арматуры колонн, пилонов, стен (фрагмент 1)

Поз.	Обозначение	Наименование	Кол.	Масса ед., кг	Приме-чание
6	ГОСТ Р 52544-2006	ø18А500С L=2244	48	4,48	
7		ø16А500С L=2100	124	3,31	
8		ø12А500С L=1250	588	1,11	
9		ø12А500С L=1850	664	1,64	
10	ГОСТ 19903-74*	-16х300 L=640	6	24,15	С245
Ф1	ГОСТ Р 52544-2006	ø8А500С L=1275	12	0,50	
Ф2		ø8А500С L=1218	16	0,48	
Ф3		ø8А500С L=1288	8	0,51	
Ф4		ø8А500С L=1338	24	0,53	
Ф5		ø8А500С L=374	28	0,15	
Ф6		ø8А500С L=358	714	0,14	
Ф7		ø8А500С L=308	538	0,12	

1. Общие указания см. лист 1.
2. Ведомость деталей см. листы 38, 39.

Согласовано:

Взамен инв. N

Подпись и дата

Инв. N подл.

Изм.	Кол.уч.	Лист	Nдок.	Подпись	Дата
Разраб.		Щурина			08.16.
Гл. констр.		Данишик			08.16.
ГИП		Ятманов			08.16.

82/16-01-КК1

Многоквартирный жилой дом в г.Южно-Сахалинск, южная сторона ул.Больничная, между ул.Ленина и проспектом Мира

Многоквартирный жилой дом

Стадия	Лист	Листов
Р	14	

Схема расположения выпусков арматуры колонн, пилонов, стен (фрагмент 1)

ООО "САХАЛИНСТРОЙПРОЕКТ" г. Южно-Сахалинск

Формат А4х3

Схема расположения выпусков арматуры колонн, пилонов, стен (фрагмент 2)

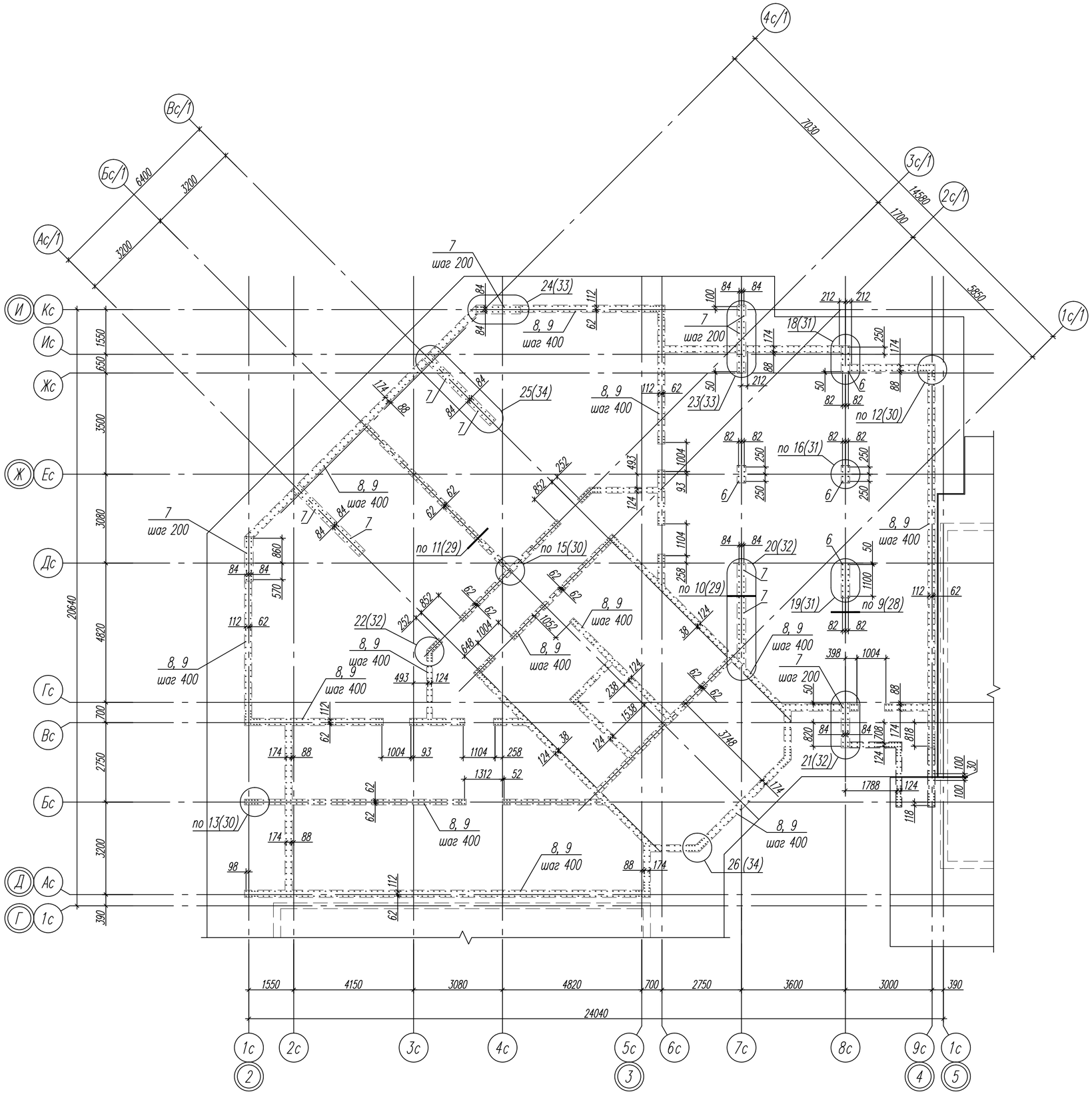

Спецификация к схеме расположения выпусков арматуры колонн, пилонов, стен (фрагмент 2)

Поз.	Обозначение	Наименование	Кол.	Масса ед., кг	Приме-чание
6	ГОСТ Р 52544-2006	ø18А500С L=2244	40	4,48	
7		ø16А500С L=2100	191	3,31	
8		ø12А500С L=1250	844	1,11	
9		ø12А500С L=1850	978	1,64	
10	ГОСТ 19903-74*	-16х300 L=640	2	24,15	С245
11		-16х300 L=990	1	37,35	
12		-16х300 L=1240	1	46,78	
Ф1	ГОСТ Р 52544-2006	ø8А500С L=1275	4	0,50	
Ф3		ø8А500С L=1288	4	0,51	
Ф5		ø8А500С L=374	54	0,15	
Ф6		ø8А500С L=358	1020	0,14	
Ф7		ø8А500С L=308	796	0,12	
Ф8		ø8А500С L=1465	2	0,58	
Ф9		ø8А500С L=1415	1	0,56	
Ф10		ø8А500С L=1335	2	0,53	
Ф11		ø8А500С L=1375	2	0,54	
Ф12		ø8А500С L=1418	48	0,56	
Ф13		ø8А500С L=1298	2	0,51	
Ф14		ø8А500С L=1580	2	0,62	
Ф15		ø8А500С L=1268	4	0,50	
Ф16		ø8А500С L=1248	8	0,49	
Ф17		ø8А500С L=442	4	0,17	
Ф18		ø8А500С L=331	4	0,13	
Ф19		ø8А500С L=395	4	0,16	

1. Общие указания см. лист 1.
2. Ведомость деталей см. листы 38, 39.

Согласовано

Взамен инв. N

Подпись и дата

Инв. N подл.

Изм.	Кол.уч.	Лист	N док.	Подпись	Дата	82/16-01-КЖ1		
						Многоквартирный жилой дом в г.Южно-Сахалинск, южная сторона ул.Больничная, между ул.Ленина и проспектом Мира		
Разраб.		Щурина			08.16.	Многоквартирный жилой дом	Стадия	Лист	Листов
Гл. констр.		Данишик			08.16.		Р	15	
ГИП		Ятманов			08.16.				
						Схема расположения выпусков арматуры колонн, пилонов, стен (фрагмент 2)	ООО "САХАЛИНСТРОЙПРОЕКТ" г. Южно-Сахалинск	

Формат А2

Схема расположения выпусков арматуры колонн, пилонов, стен (фрагмент 3)

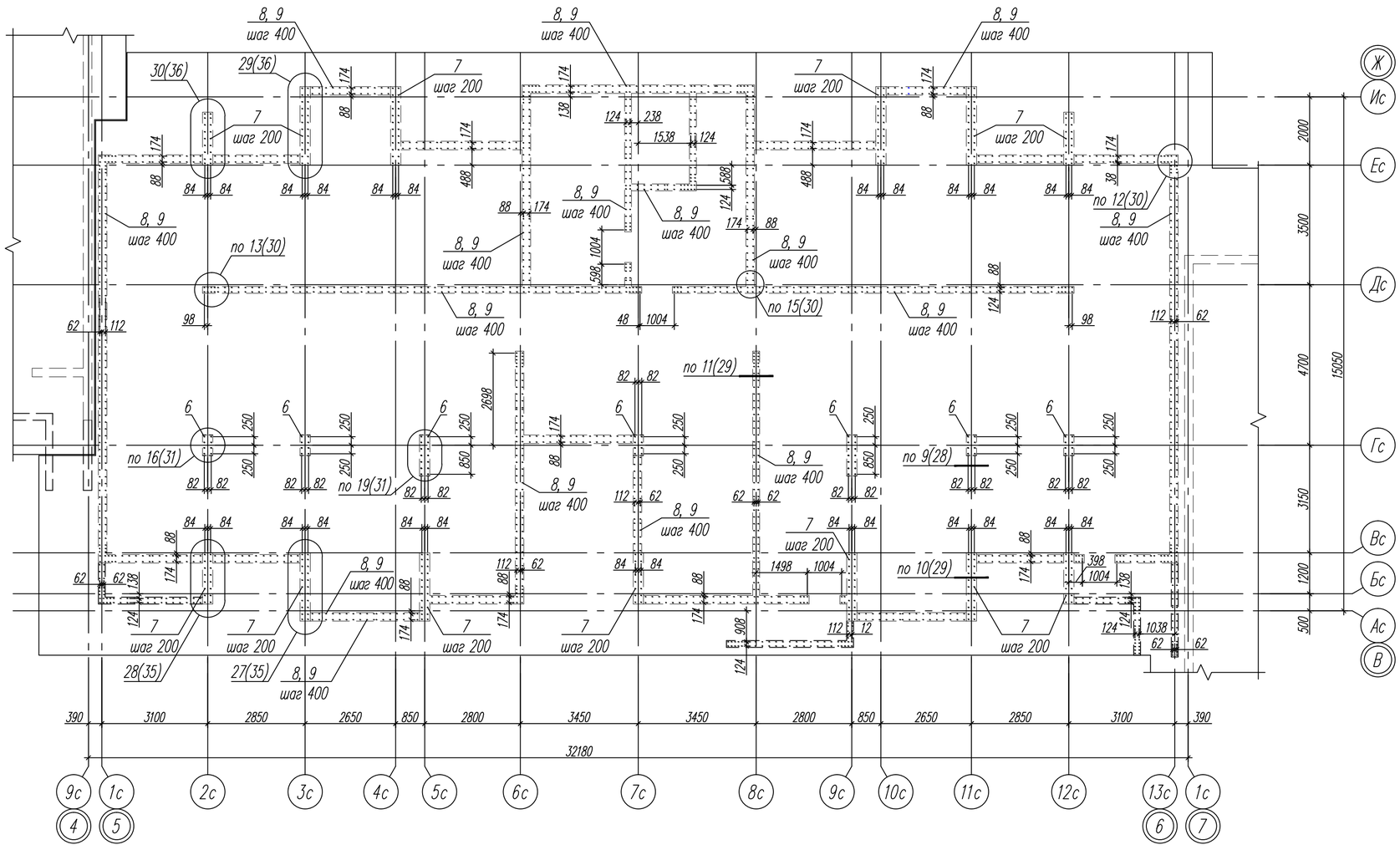

Спецификация к схеме расположения выпусков арматуры колонн, пилонов, стен (фрагмент 3)

Поз.	Обозначение	Наименование	Кол.	Масса ед., кг	Приме-чание
6	ГОСТ Р 52544-2006	ø18А500С L=2244	68	4,48	
7		ø16А500С L=2100	268	3,31	
8		ø12А500С L=1250	826	1,11	
9		ø12А500С L=1850	912	1,64	
10	ГОСТ 19903-74*	-16х300 L=640	5	24,15	С245
12		-16х300 L=1240	2	46,78	
Ф1	ГОСТ Р 52544-2006	ø8А500С L=1275	10	0,50	
Ф5		ø8А500С L=374	60	0,15	
Ф6		ø8А500С L=358	1104	0,14	
Ф7		ø8А500С L=308	634	0,12	
Ф10		ø8А500С L=1335	4	0,53	
Ф11		ø8А500С L=1375	4	0,54	
Ф12		ø8А500С L=1418	80	0,56	
Ф15		ø8А500С L=1268	8	0,50	
Ф20		ø8А500С L=1318	16	0,52	

1. Общие указания см. лист 1.
2. Ведомость деталей см. листы 38, 39.

Согласовано:

Взамен инв. N

Подпись и дата

Инв. N подл.

Изм.	Кол.уч.	Лист	Nдок.	Подпись	Дата
Разраб.		Щурина			08.16.
Гл. констр.		Данишик			08.16.
ГИП		Ятманов			08.16.

82/16-01-КК1

Многоквартирный жилой дом в г.Южно-Сахалинск, южная сторона ул.Больничная, между ул.Ленина и проспектом Мира

Многоквартирный жилой дом

Стадия	Лист	Листов
Р	16	

Схема расположения выпусков арматуры колонн, пилонов, стен (фрагмент 3)

ООО "САХАЛИНСТРОЙПРОЕКТ" г. Южно-Сахалинск

Формат А4х3

Схема расположения выпусков арматуры колонн, пилонов, стен (фрагмент 4)

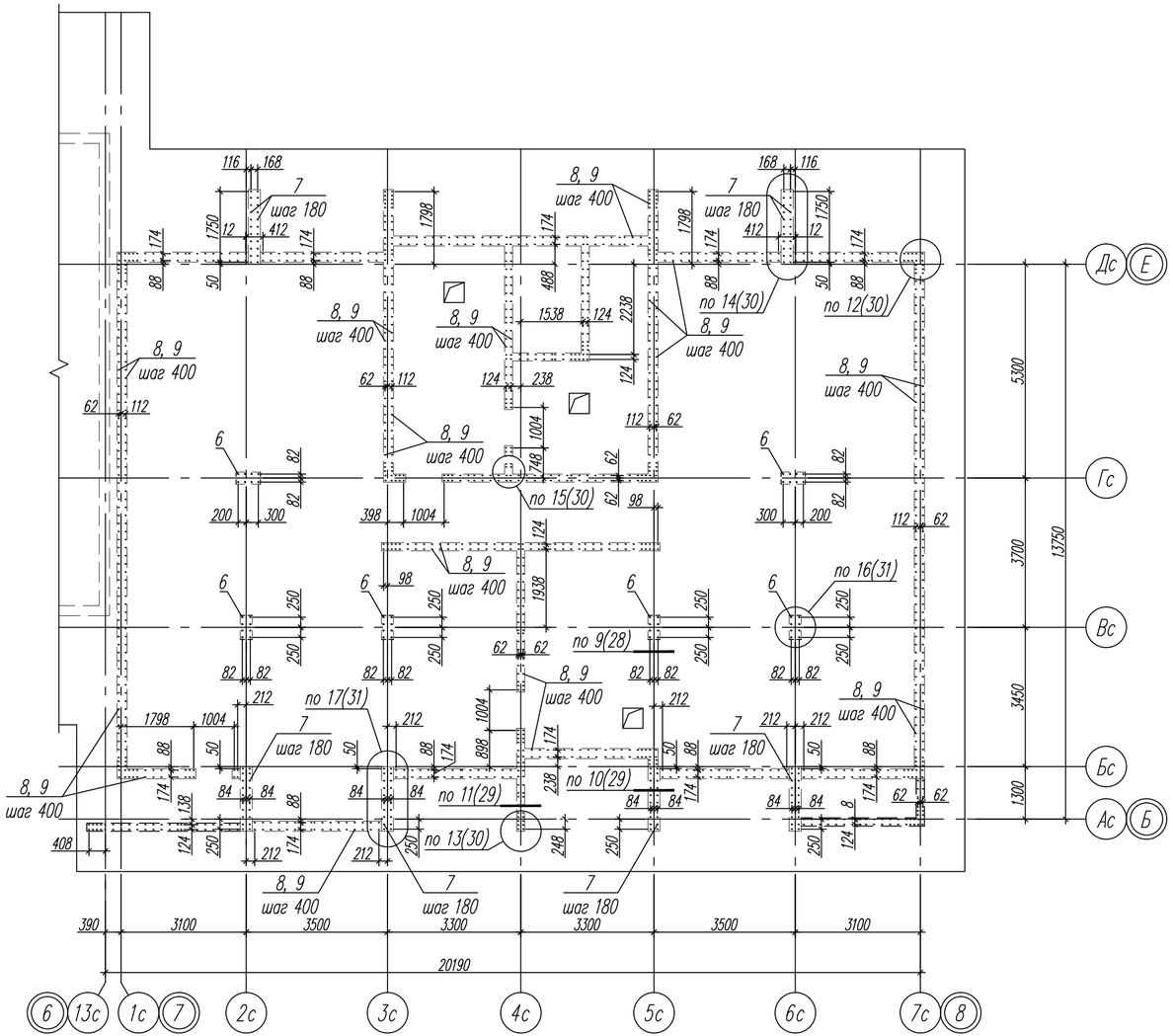

Спецификация к схеме расположения выпусков арматуры колонн, пилонов, стен (фрагмент 4)

Поз.	Обозначение	Наименование	Кол.	Масса ед., кг	Приме-чание
6	ГОСТ Р 52544-2006	ø18А500С L=2244	48	4,48	
7		ø16А500С L=2100	124	3,31	
8		ø12А500С L=1250	586	1,11	
9		ø12А500С L=1850	668	1,64	
10	ГОСТ 19903-74*	-16х300 L=640	6	24,15	С245
Ф1	ГОСТ Р 52544-2006	ø8А500С L=1275	12	0,50	
Ф2		ø8А500С L=1218	16	0,48	
Ф3		ø8А500С L=1288	8	0,51	
Ф4		ø8А500С L=1338	24	0,53	
Ф5		ø8А500С L=374	28	0,15	
Ф6		ø8А500С L=358	826	0,14	
Ф7		ø8А500С L=308	428	0,12	

1. Общие указания см. лист 1.
2. Ведомость деталей см. листы 38, 39.

Согласовано:

Взамен инв. N

Подпись и дата

Инв. N подл.

Изм.	Кол.уч.	Лист	Nдок	Подпись	Дата
Разраб.		Щурина			08.16.
Гл. констр.		Данишик			08.16.
ГИП		Ятманов			08.16.

82/16-01-КК1

Многоквартирный жилой дом в г.Южно-Сахалинск, южная сторона ул.Больничная, между ул.Ленина и проспектом Мира

Многоквартирный жилой дом

Стадия	Лист	Листов
Р	17	

Схема расположения выпусков арматуры колонн, пилонов, стен (фрагмент 4)

ООО "САХАЛИНСТРОЙПРОЕКТ" г. Южно-Сахалинск

Формат А4х3

Схема расположения поддерживающих каркасов (фрагмент 1)

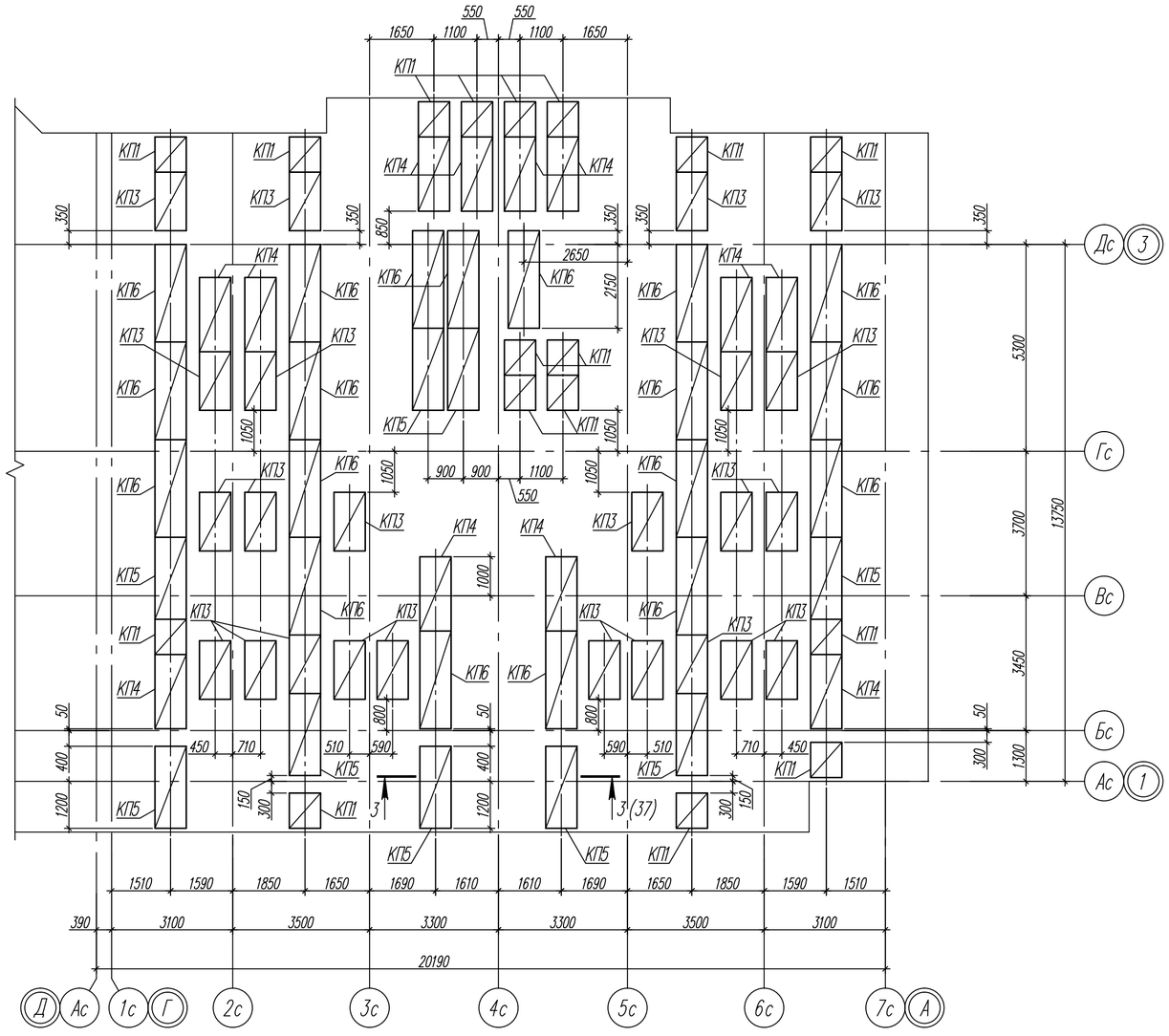

Спецификация к схеме расположения поддерживающих каркасов (фрагмент 1)

Поз.	Обозначение	Наименование	Кол.	Масса ед., кг	Приме-чание
КП1	Лист 41	Каркас КП1	17	14,34	
КП3	Лист 43	Каркас КП3	24	20,70	
КП4	Лист 44	Каркас КП4	12	26,04	
КП5	Лист 45	Каркас КП5	9	27,06	
КП6	Лист 46	Каркас КП6	19	32,40	

1. Общие указания см. лист 1.
2. Поддерживающие каркасы устанавливать встык без перехлеста.

Согласовано:

Взамен инв. N

Подпись и дата

Инв. N подл.

Изм.	Кол.уч.	Лист	Nдок.	Подпись	Дата
Разраб.		Щурина			08.16.
Гл. констр.		Данишик			08.16.
ГИП		Ятманов			08.16.

82/16-01-КЖ1

Многоквартирный жилой дом в г.Южно-Сахалинск, южная сторона ул.Больничная, между ул.Ленина и проспектом Мира

Многоквартирный жилой дом

Стадия	Лист	Листов
Р	18	

Схема расположения поддерживающих каркасов (фрагмент 1)

ООО "САХАЛИНСТРОЙПРОЕКТ" г. Южно-Сахалинск

Формат А4х3

Схема расположения поддерживающих каркасов (фрагмент 2)

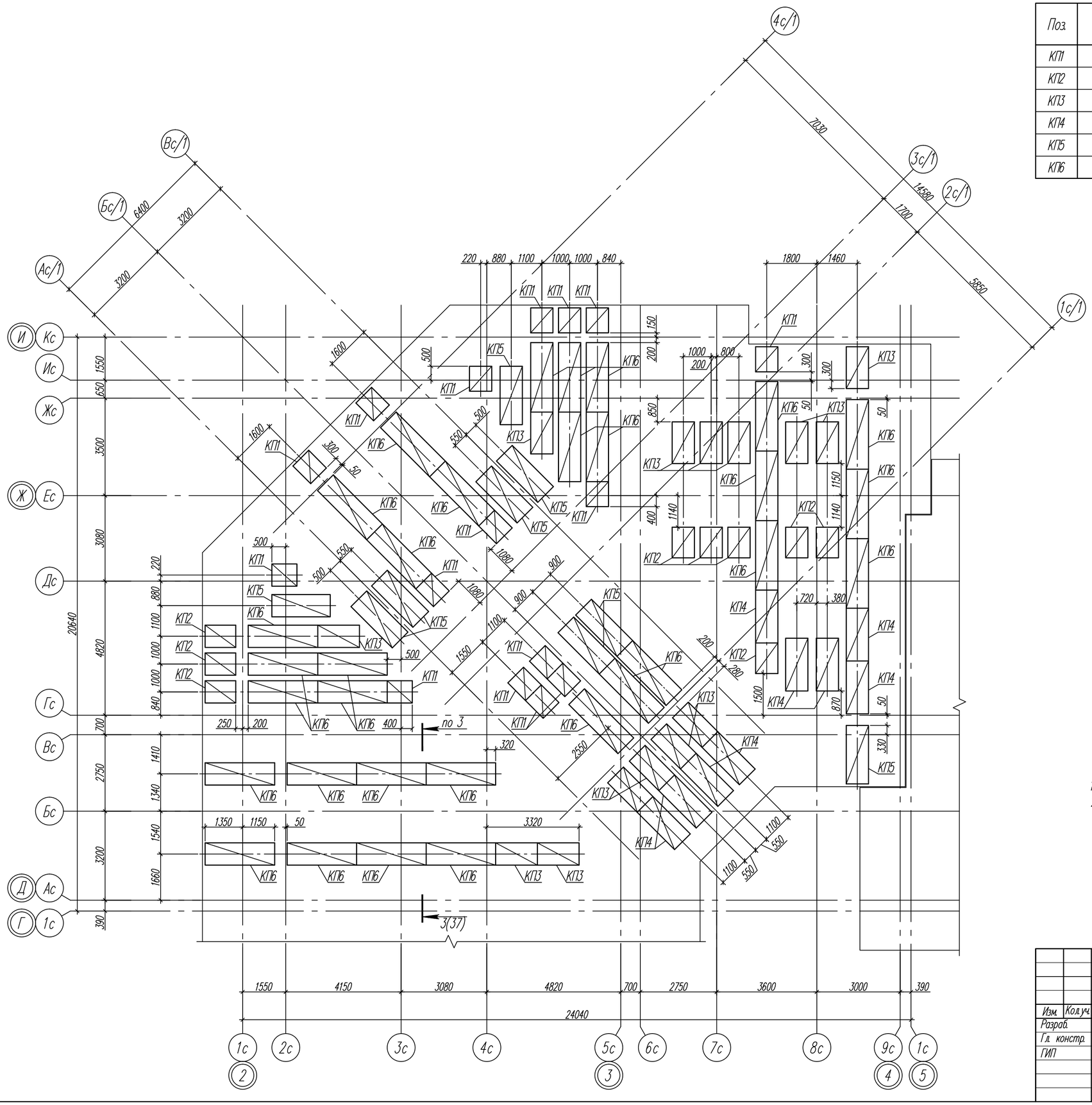

Спецификация к схеме расположения поддерживающих каркасов (фрагмент 2)

Поз.	Обозначение	Наименование	Кол.	Масса ед., кг	Приме-чание
КП1	Лист 41	Каркас КП1	16	14,34	
КП2	Лист 42	Каркас КП2	9	15,42	
КП3	Лист 43	Каркас КП3	14	20,70	
КП4	Лист 44	Каркас КП4	9	26,04	
КП5	Лист 45	Каркас КП5	9	27,06	
КП6	Лист 46	Каркас КП6	31	32,40	

1. Общие указания см. лист 1.
2. Поддерживающие каркасы устанавливать встык без перехлеста.

Согласовано:

Взамен инв. N

Подпись и дата

Инв. N подл.

Изм.	Кол.уч.	Лист	Nдок.	Подпись	Дата	82/16-01-КЖ1		
						Многоквартирный жилой дом в г.Южно-Сахалинск, южная сторона ул.Больничная, между ул.Ленина и проспектом Мира		
Разраб.		Щурина			08.16.	Многоквартирный жилой дом	Стадия	Лист	Листов
Гл. констр.		Данишик			08.16.		Р	19	
ГИП		Ятманов			08.16.				
						Схема расположения поддерживающих каркасов (фрагмент 2)	ООО "САХАЛИНСТРОЙПРОЕКТ" г. Южно-Сахалинск	

Формат А2

Спецификация к схеме расположения поддерживающих каркасов (фрагмент 3)

Поз.	Обозначение	Наименование	Кол.	Масса ед., кг	Приме-чание
КП1	Лист 41	Каркас КП1	17	14,34	
КП2	Лист 42	Каркас КП2	39	15,42	
КП3	Лист 43	Каркас КП3	23	20,70	
КП4	Лист 44	Каркас КП4	10	26,04	
КП5	Лист 45	Каркас КП5	6	27,06	
КП6	Лист 46	Каркас КП6	31	32,40	

Схема расположения поддерживающих каркасов (фрагмент 3)

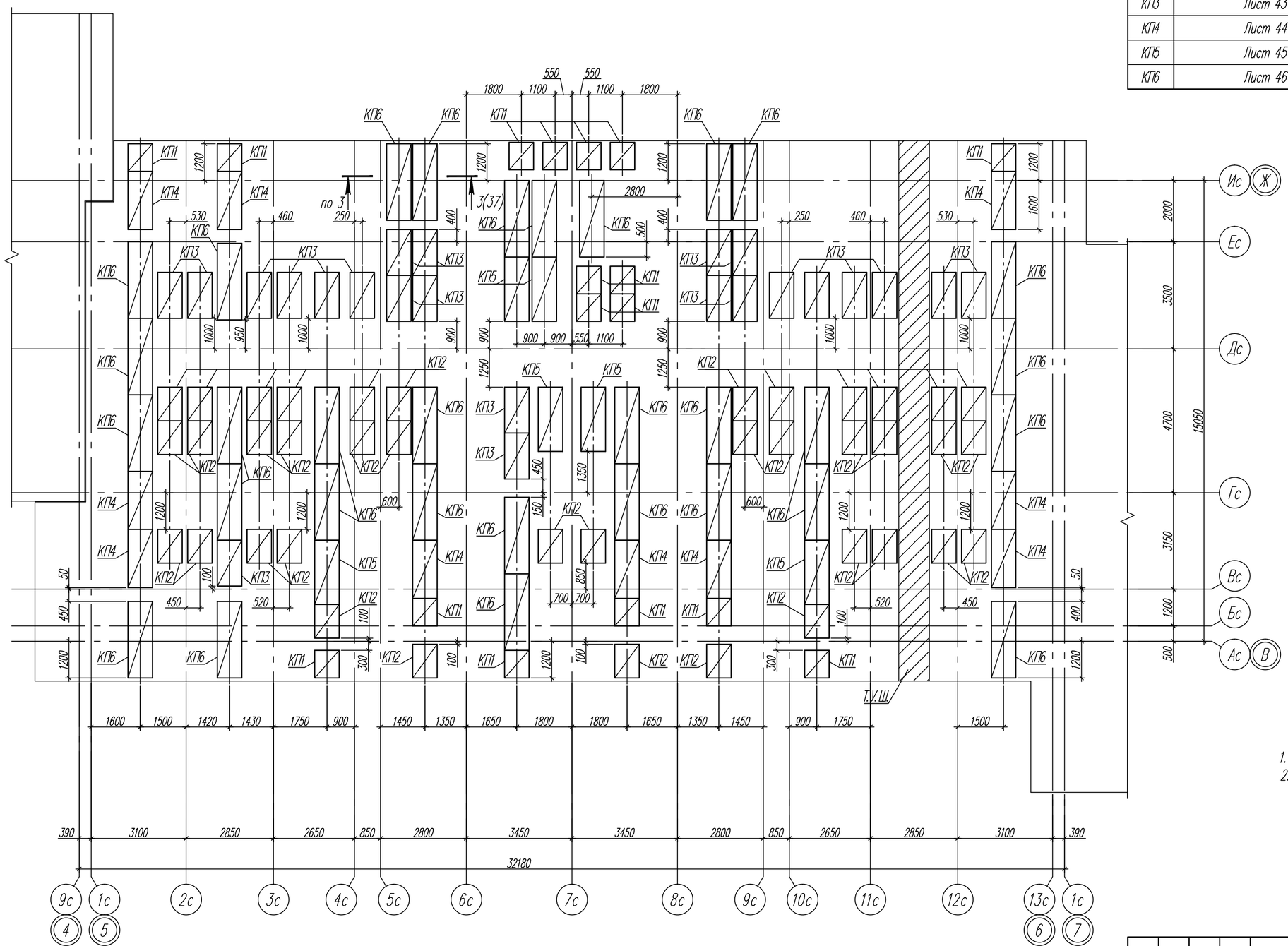

1. Общие указания см. лист 1.
2. Поддерживающие каркасы устанавливать встык без перехлеста.

Изм.	Кол.уч.	Лист	Nдок.	Подпись	Дата	82/16-01-КЖ1		
						Многоквартирный жилой дом в г.Южно-Сахалинск, южная сторона ул.Больничная, между ул.Ленина и проспектом Мира		
Разраб.		Щурина			08.16.	Многоквартирный жилой дом	Стадия	Лист	Листов
Гл. констр.		Данишик			08.16.		Р	20	
ГИП		Ятманов			08.16.	Схема расположения поддерживающих каркасов (фрагмент 3)	ООО "САХАЛИНСТРОЙПРОЕКТ" г. Южно-Сахалинск	

Согласовано

Взамен инв. N

Подпись и дата

Инв. N подл.

Формат А2

Схема расположения поддерживающих каркасов (фрагмент 4)

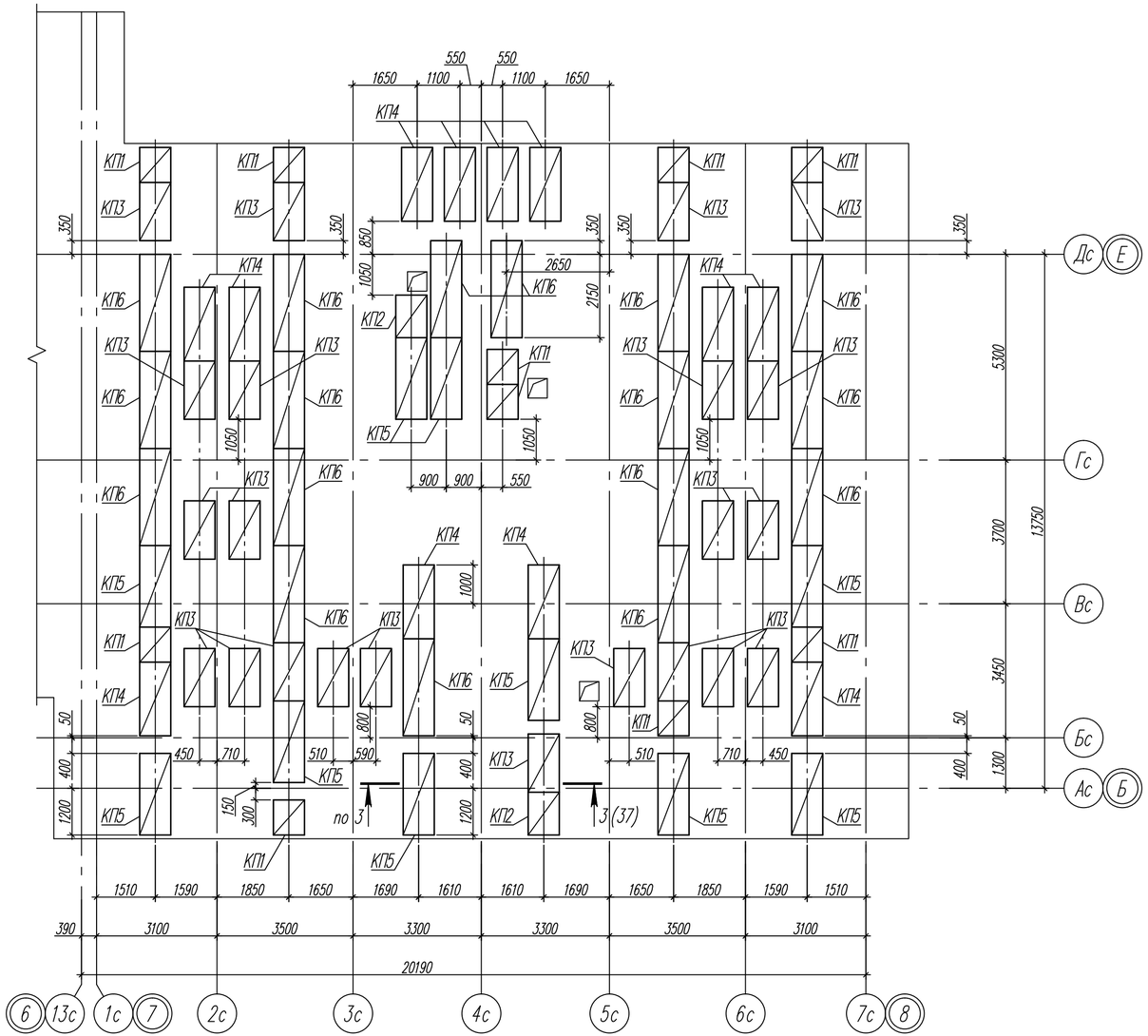

Спецификация к схеме расположения поддерживающих каркасов (фрагмент 4)

Поз.	Обозначение	Наименование	Кол.	Масса ед., кг	Приме-чание
КП1	Лист 41	Каркас КП1	10	14,34	
КП2	Лист 42	Каркас КП2	2	15,42	
КП3	Лист 43	Каркас КП3	22	20,70	
КП4	Лист 44	Каркас КП4	12	26,04	
КП5	Лист 45	Каркас КП5	10	27,06	
КП6	Лист 46	Каркас КП6	17	32,40	

1. Общие указания см. лист 1.
2. Поддерживающие каркасы устанавливать встык без перехлеста.

Согласовано:

Взамен инв. N

Подпись и дата

Инв. N подл.

Изм.	Кол.уч.	Лист	Nдок.	Подпись	Дата
Разраб.		Щурина			08.16.
Гл. констр.		Данишик			08.16.
ГИП		Ятманов			08.16.

82/16-01-КЖ1

Многоквартирный жилой дом в г.Южно-Сахалинск, южная сторона ул.Больничная, между ул.Ленина и проспектом Мира

Многоквартирный жилой дом

Стадия	Лист	Листов
Р	21	

Схема расположения поддерживающих каркасов (фрагмент 4)

ООО "САХАЛИНСТРОЙПРОЕКТ" г. Южно-Сахалинск

Формат А4х3

1–1 (2)

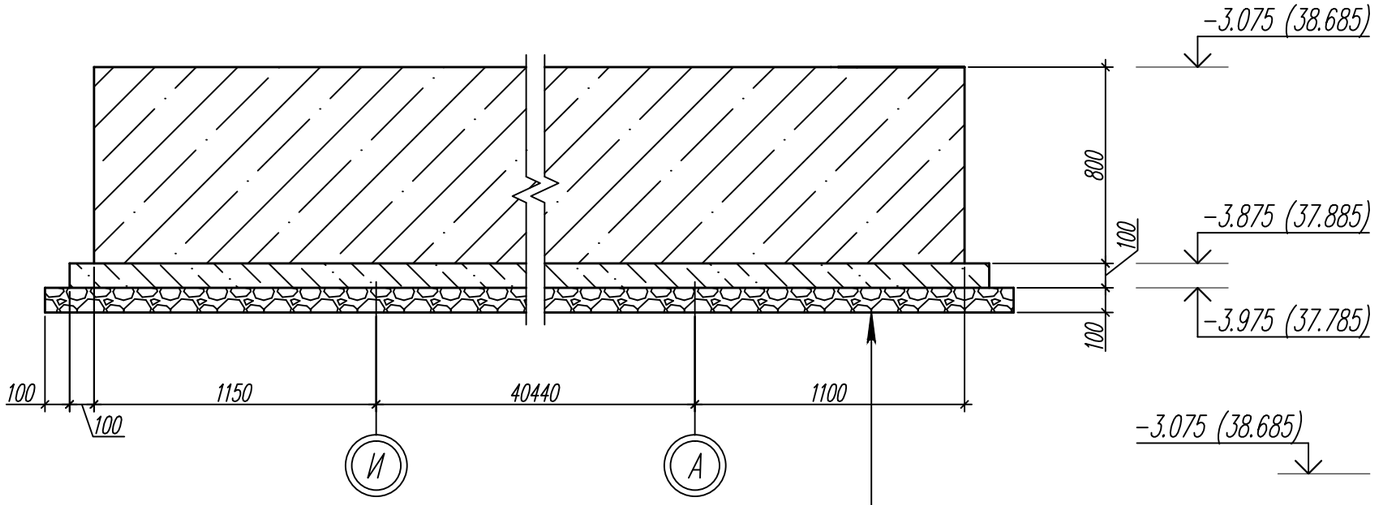

Плита фундаментная монолитная Фм1 из бетона кл. В25, F150, W6	– 800
Подготовка из бетона кл. В7,5	– 100
Щебень, втрамбованный в грунт основания	– 100

А

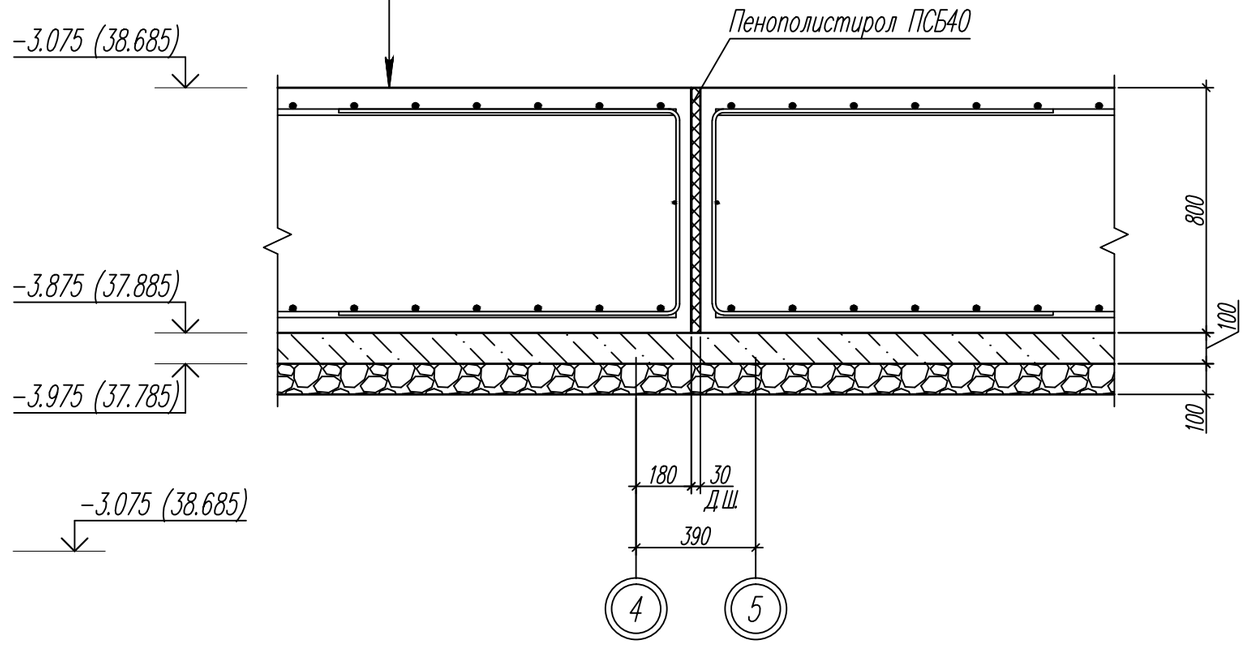

Плита фундаментная монолитная Фм1 из бетона кл. В25, F150, W6	– 800
Подготовка из бетона кл. В7,5	– 100
Щебень, втрамбованный в грунт основания	– 100

1. Общие указания см. лист 1.
2. Расход пенополистирола ПСБ40 составляет 0,34 $м^3$.

2–2 (3)

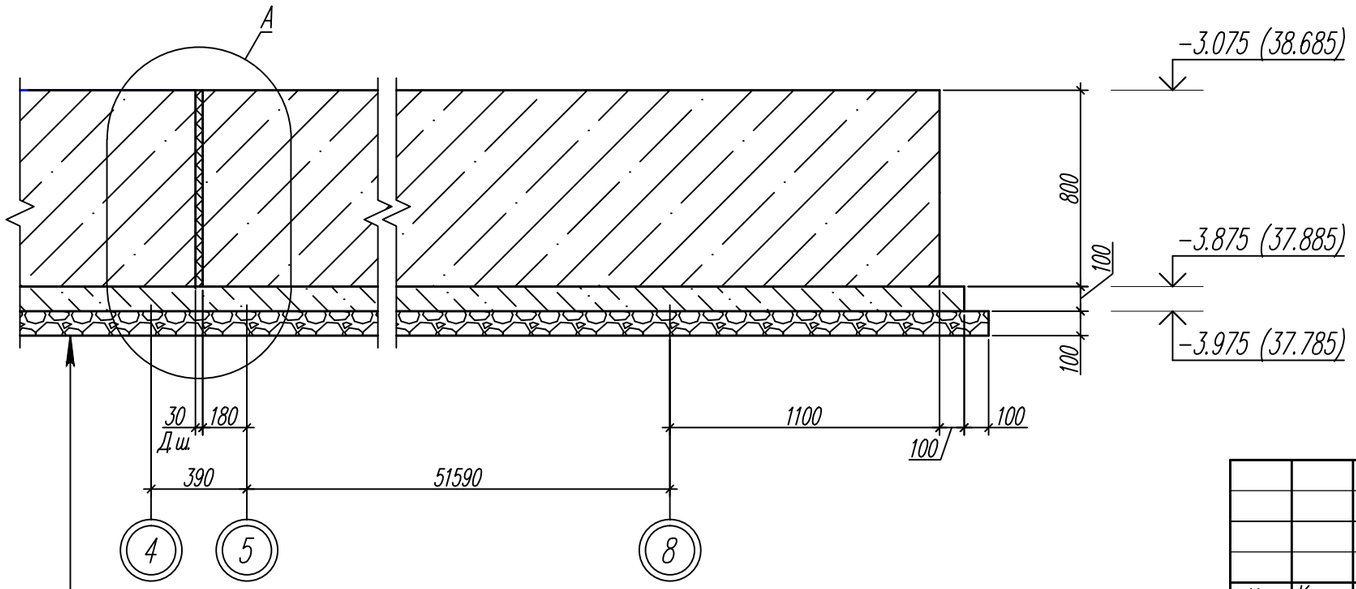

Плита фундаментная монолитная Фм1 из бетона кл. В25, F150, W6	– 800
Подготовка из бетона кл. В7,5	– 100
Щебень, втрамбованный в грунт основания	– 100

Согласовано:

Взамен инв. N

Подпись и дата

Инв. N подл.

Изм.	Кол.уч.	Лист	Nдок.	Подпись	Дата	82/16–01–КЖ1			
						Многоквартирный жилой дом в г.Южно–Сахалинск, южная сторона ул.Больничная, между ул.Ленина и проспектом Мира			
Разраб.		Щурина			08.16.	Многоквартирный жилой дом	Стадия	Лист	Листов
Гл. констр.		Данишик			08.16.		Р	22	
ГИП		Ятманов			08.16.				
						Сечения 1–1, 2–2	ООО "САХАЛИНСТРОЙПРОЕКТ" г. Южно–Сахалинск		

Формат А3

1/4

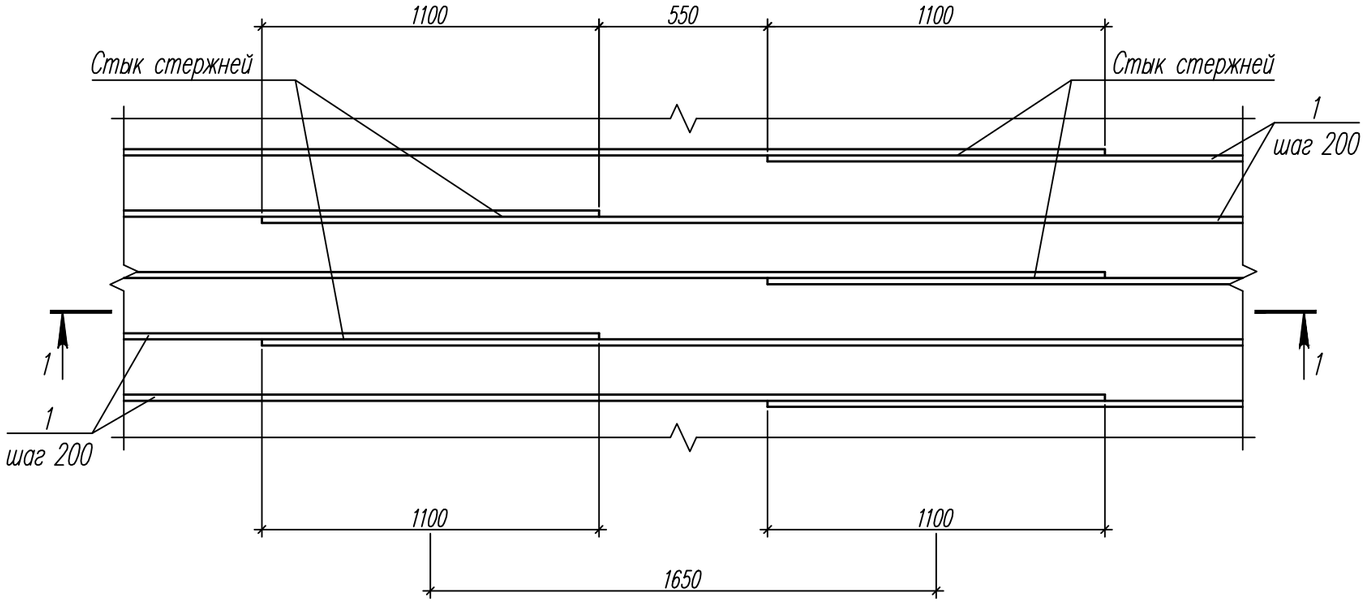

1–1

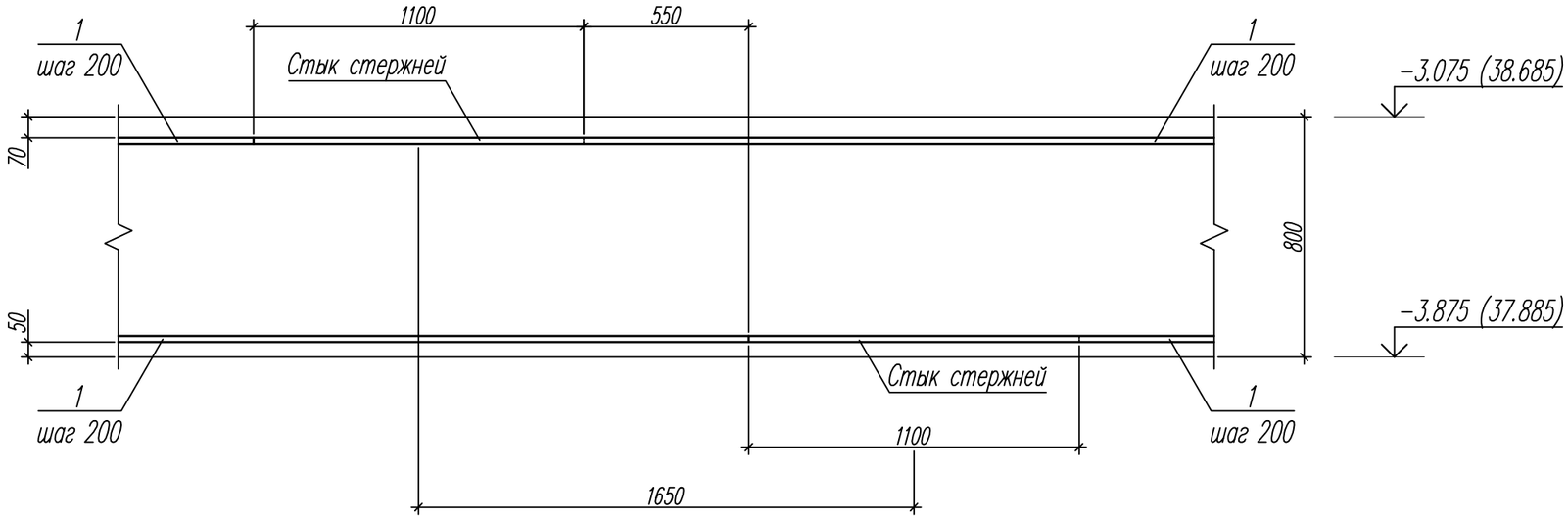

5/6

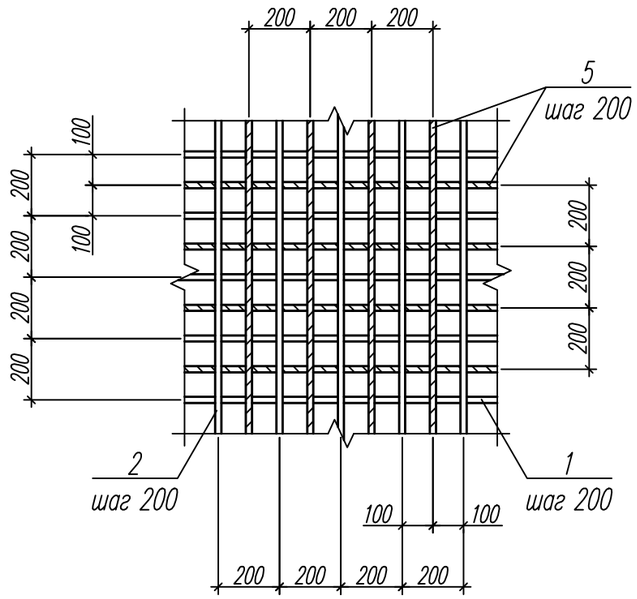

1. Общие указания см. лист 1.
2. Спецификацию элементов см. листы 4, 6.

Согласовано:

Взамен инв. N

Подпись и дата

Инв. N подл.

Изм.	Кол.уч.	Лист	N док.	Подпись	Дата	82/16-01-КЖ1			
						Многоквартирный жилой дом в г.Южно-Сахалинск, южная сторона ул.Больничная, между ул.Ленина и проспектом Мира			
Разраб.		Щурина			08.16.	Многоквартирный жилой дом	Стадия	Лист	Листов
Гл. констр.		Данишик			08.16.		Р	23	
ГИП		Ятманов			08.16.				
						Узлы 1, 5	ООО "САХАЛИНСТРОЙПРОЕКТ" г. Южно-Сахалинск		

Формат А3

4/5

(температурно-усадочный шов)

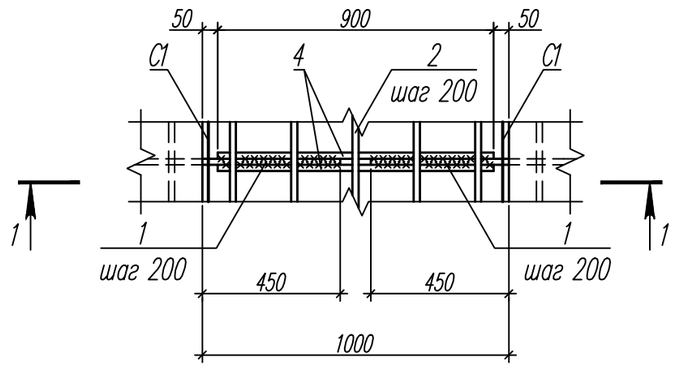

1–1

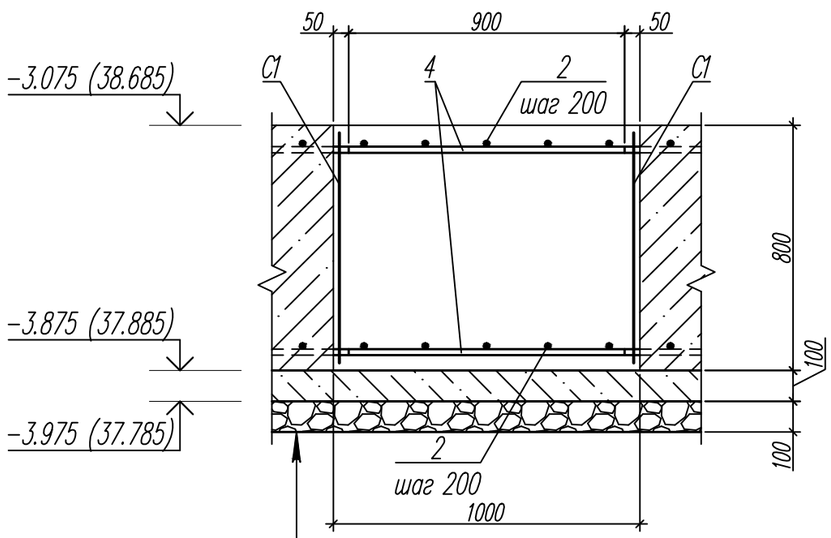

Плита фундаментная монолитная Фм1 из бетона кл. B25, F150, W6	– 800
Подготовка из бетона кл. B7,5	– 100
Щебень, втрамбованный в грунт основания	– 100

2/4

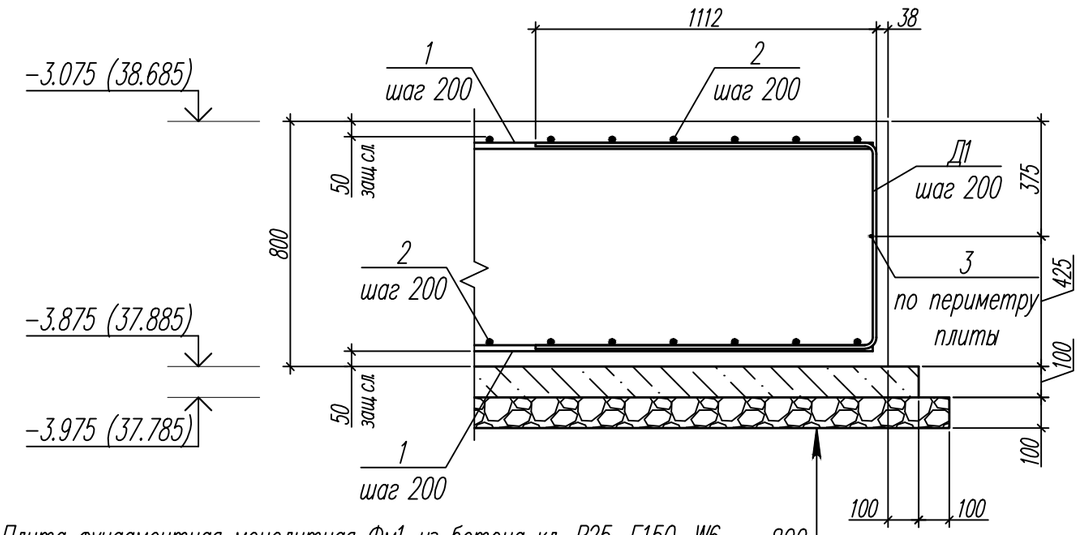

Плита фундаментная монолитная Фм1 из бетона кл. B25, F150, W6	– 800
Подготовка из бетона кл. B7,5	– 100
Щебень, втрамбованный в грунт основания	– 100

1. Общие указания см. лист 1.
2. В плите фундаментной монолитной Фм1 проектом предусмотрен температурно-усадочный шов между осями 5–6/Б–И шириной 1000 мм.
3. Из массива фундаментной плиты с обеих сторон температурно-усадочного шва выпустить рабочую арматуру поз. 1 на 450 мм.
4. Рабочую арматуру поз. 1 соединить с накладными стержнями поз. 4 сваркой С23-Рэ по ГОСТ 14098-91.
5. Температурно-усадочный шов заполнить бетоном класса B25, F150, W6 ГОСТ 26633-2012. Поверхности шва предварительно очистить.
6. В качестве внутренней опалубки температурно-усадочного шва приняты стальные сетки поз. С1. Перед установкой и бетонированием сетки должны быть очищены и обезжирены.
7. Сетки установить вертикально с обеих сторон температурно-усадочного шва. Крепить вязальной проволокой к стержням основного нижнего и верхнего армирования фундаментной плиты.
8. Спецификацию элементов см. листы 4, 5.

Согласовано:

Взамен инв. N

Подпись и дата

Инв. N подл.

Изм.	Кол.уч.	Лист	Nдок.	Подпись	Дата	82/16-01-КЖ1			
						Многоквартирный жилой дом в г.Южно-Сахалинск, южная сторона ул.Больничная, между ул.Ленина и проспектом Мира			
Разраб.		Щурина			08.16.	Многоквартирный жилой дом	Стадия	Лист	Листов
Гл. констр.		Данишик			08.16.		Р	24	
ГИП		Ятманов			08.16.				
						Узлы 2, 4	ООО "САХАЛИНСТРОЙПРОЕКТ" г. Южно-Сахалинск		

Формат А3

3/4

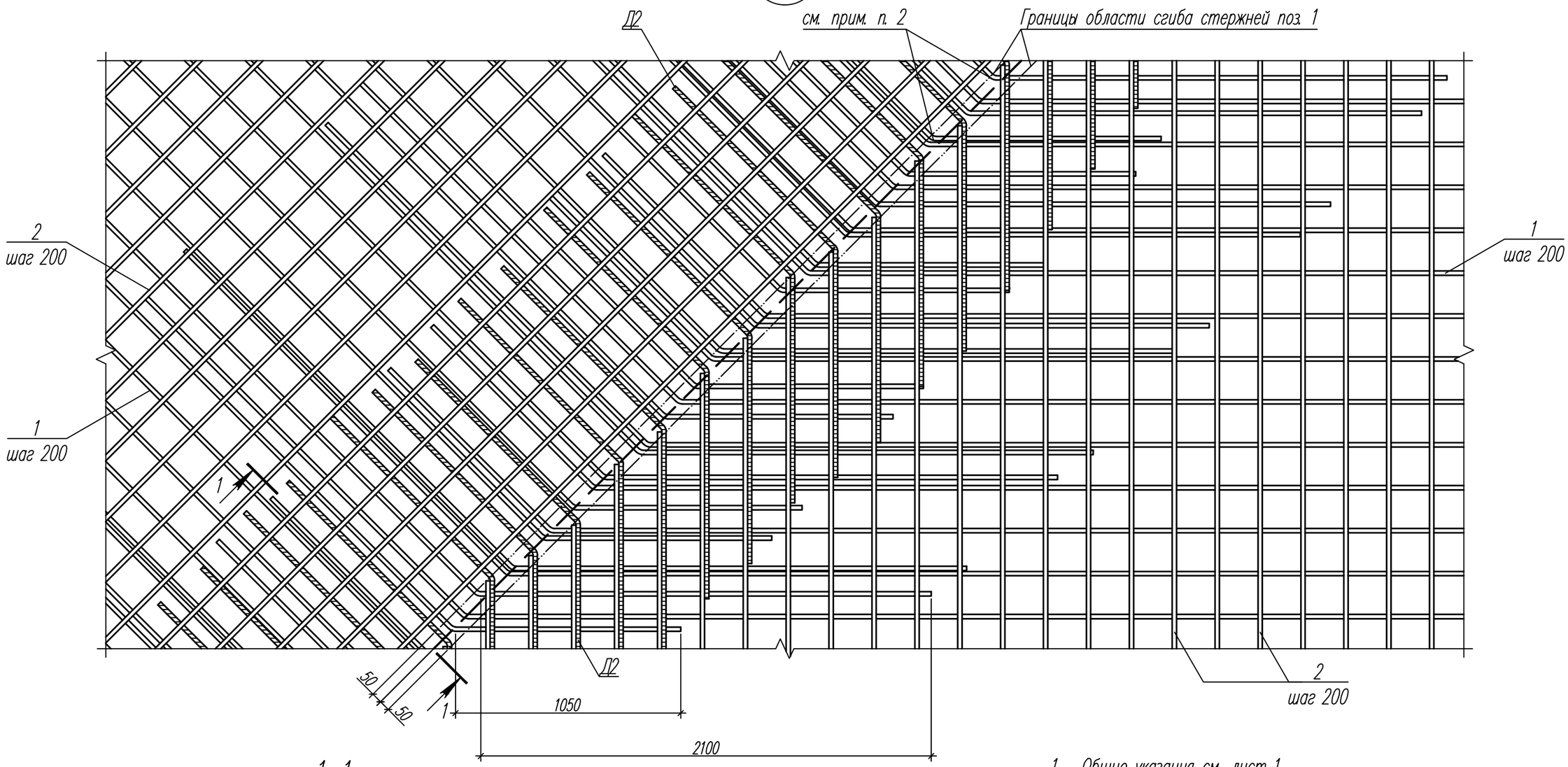

1–1

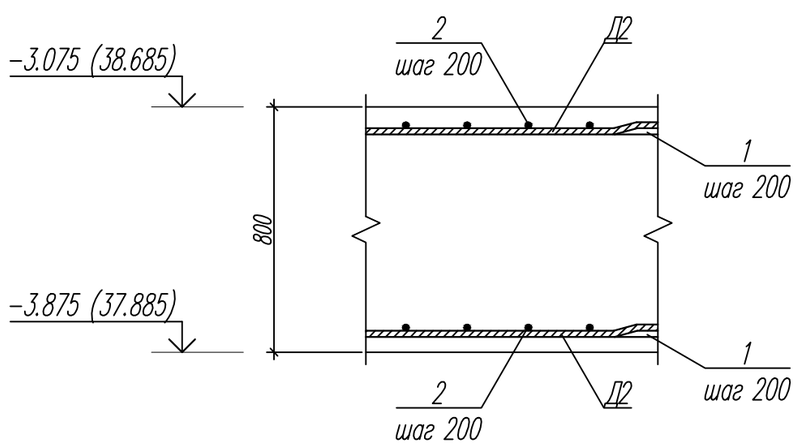

1. Общие указания см. лист 1.
2. Арматуру поз. 1 гнуть по месту. Радиус изгиба стержней 50 мм.
3. Спецификацию элементов см. лист 4.

Изм.	Кол.уч.	Лист	Nдок.	Подпись	Дата	82/16-01-КЖ1		
						Многоквартирный жилой дом в г.Южно-Сахалинск, южная сторона ул.Больничная, между ул.Ленина и проспектом Мира		
Разраб.		Щурина			08.16.	Многоквартирный жилой дом	Стадия	Лист	Листов
Гл. констр.		Данишик			08.16.		Р	25	
ГИП		Ятманов			08.16.				
						Узел 3	ООО "САХАЛИНСТРОЙПРОЕКТ" г. Южно-Сахалинск		

Согласовано:

Взамен инв. N

Подпись и дата

Инв. N подл.

Формат А3

6
10

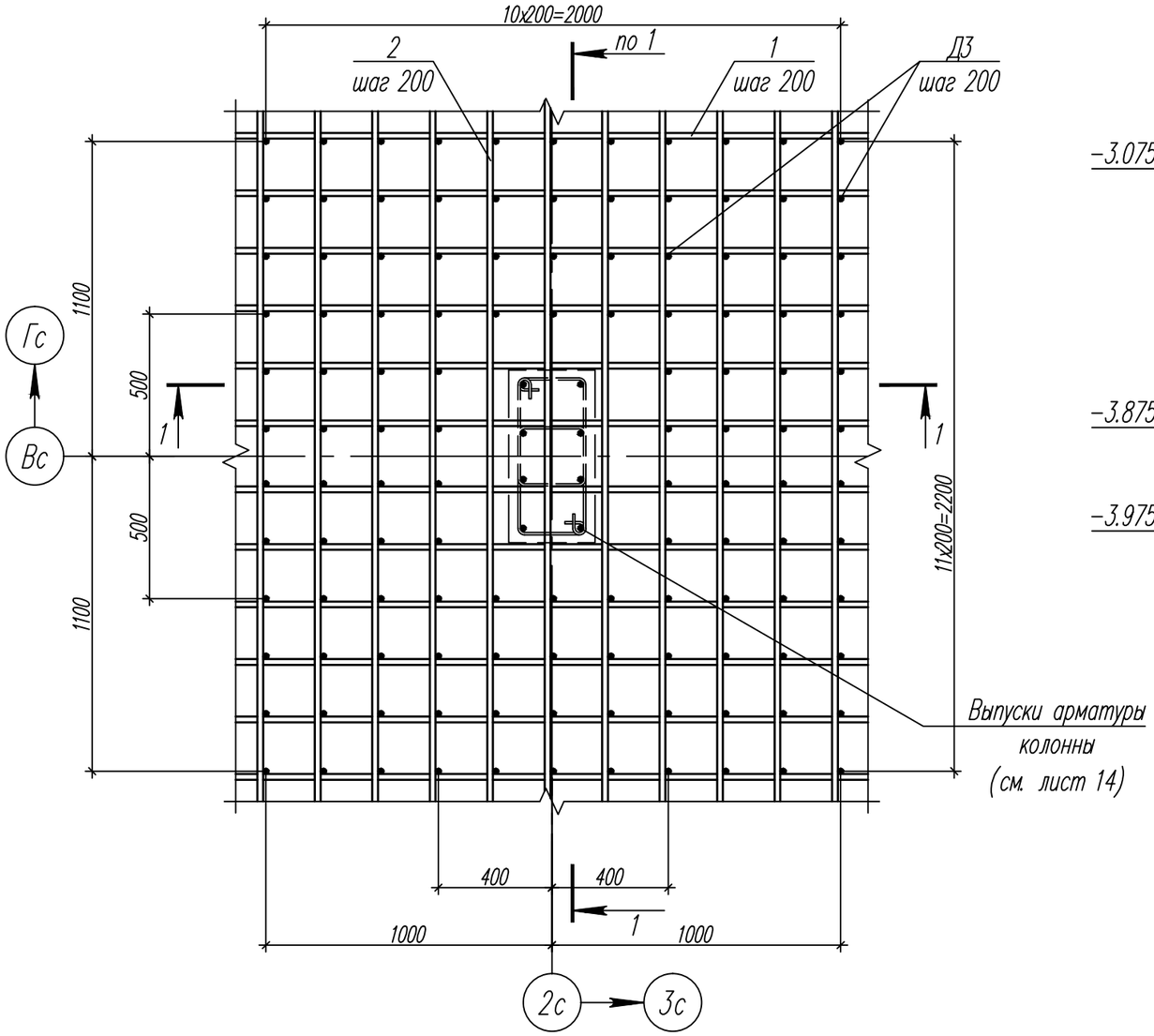

1–1

(выпуски арматуры колонны, дополнительное нижнее армирование условно не показаны)

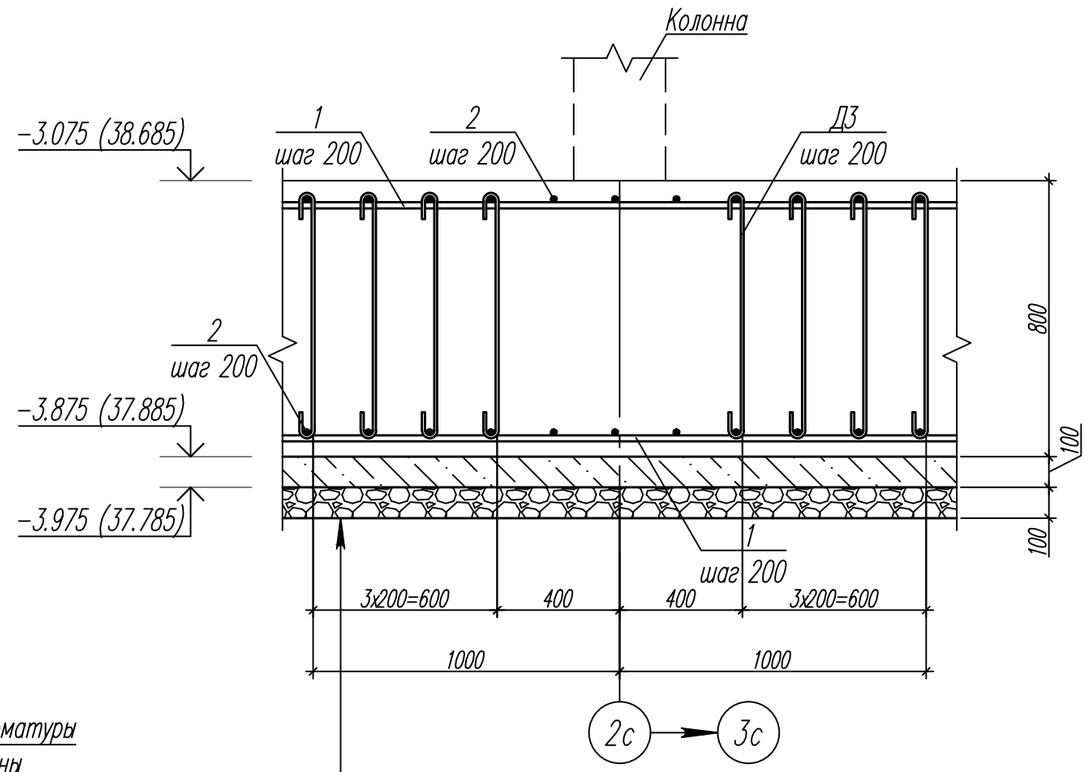

Плита фундаментная монолитная Фм1 из бетона кл. В25, F150, W6	– 800
Подготовка из бетона кл. В7,5	– 100
Щебень, втрамбованный в грунт основания	– 100

1. Общие указания см. лист 1.
2. Спецификацию элементов см. листы 4, 10.

Согласовано:

Взамен инв. N

Подпись и дата

Инв. N подл.

Изм.	Кол.уч.	Лист	Nдок.	Подпись	Дата
Разраб.		Щурина			08.16.
Гл. констр.		Данишик			08.16.
ГИП		Ятманов			08.16.

82/16–01–КЖ1

Многоквартирный жилой дом в г.Южно–Сахалинск, южная сторона ул.Больничная, между ул.Ленина и проспектом Мира

Многоквартирный жилой дом	Стадия	Лист	Листов
	Р	26	

Узел 6

ООО "САХАЛИНСТРОЙПРОЕКТ" г. Южно–Сахалинск

Формат А3

7/10

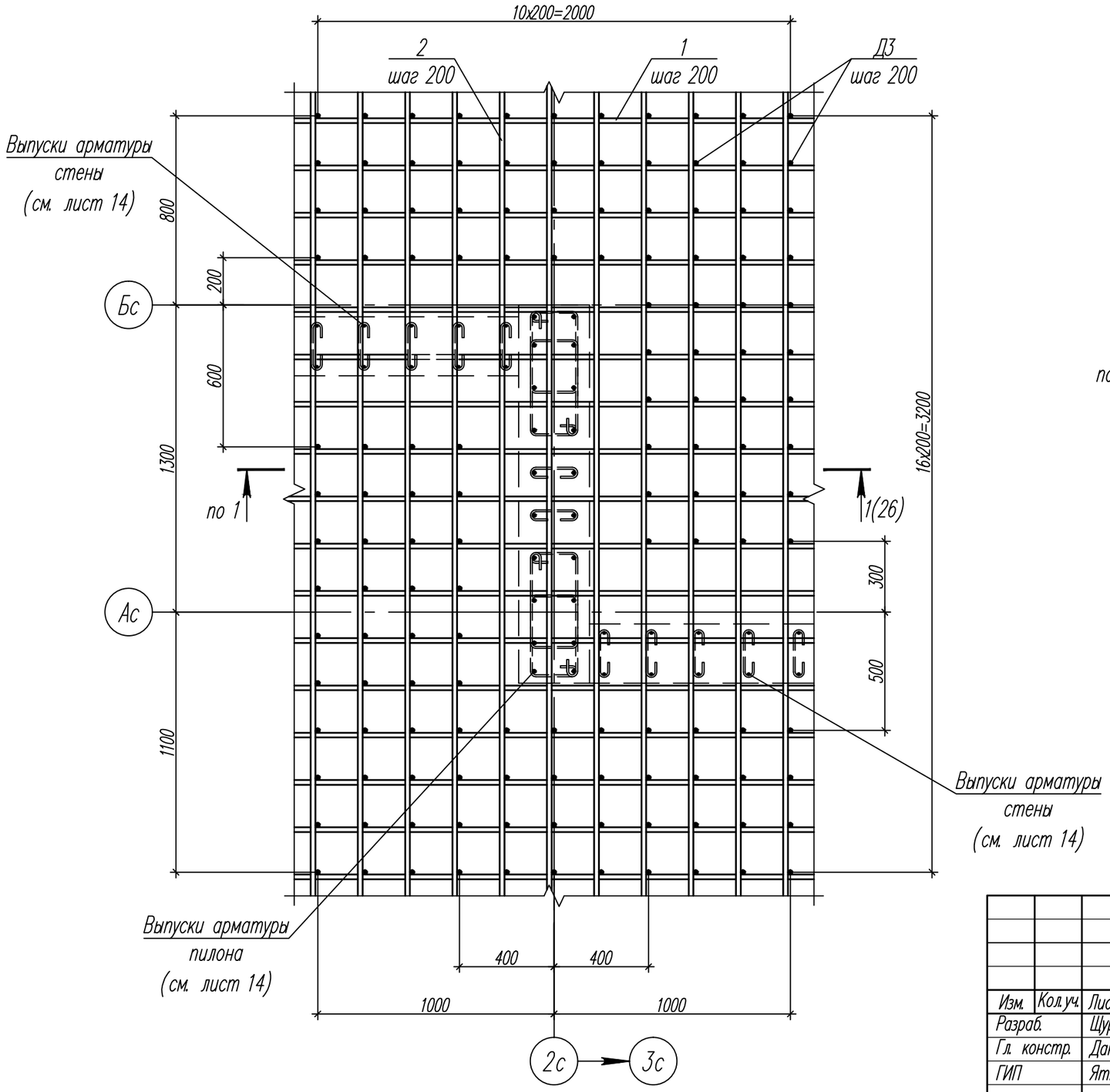

8/10

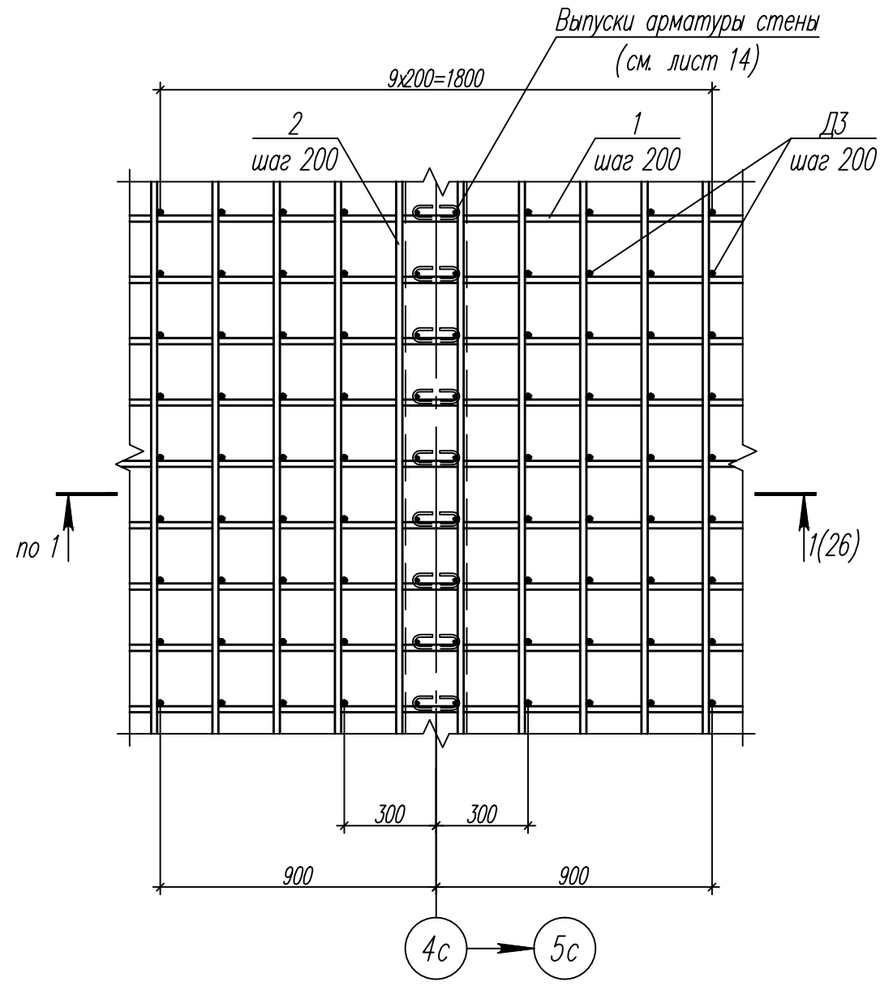

1. Общие указания см. лист 1.
2. Спецификацию элементов см. листы 4, 10.

Изм.	Кол.уч.	Лист	Nдок.	Подпись	Дата	82/16-01-КЖ1			
						Многоквартирный жилой дом в г.Южно-Сахалинск, южная сторона ул.Больничная, между ул.Ленина и проспектом Мира			
Разраб.		Щурина			08.16.	Многоквартирный жилой дом	Стадия	Лист	Листов
Гл. констр.		Данишик			08.16.		Р	27	
ГИП		Ятманов			08.16.	Узлы 7, 8	ООО "САХАЛИНСТРОЙПРОЕКТ" г. Южно-Сахалинск		

Согласовано:

Взамен инв. N

Подпись и дата

Инв. N подл.

Формат А3

9/14

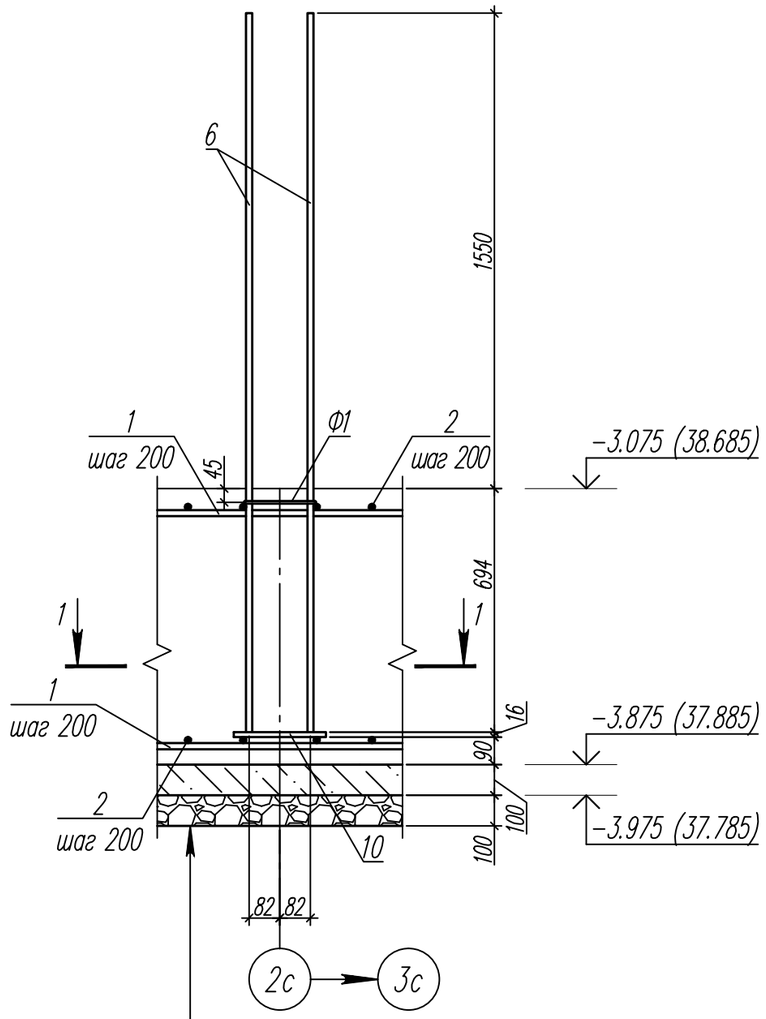

Плита фундаментная монолитная Фм1	
из бетона кл. B25, F150, W6	− 800
Подготовка из бетона кл. B7,5	− 100
Щебень, втрамбованный в грунт основания	− 100

1−1

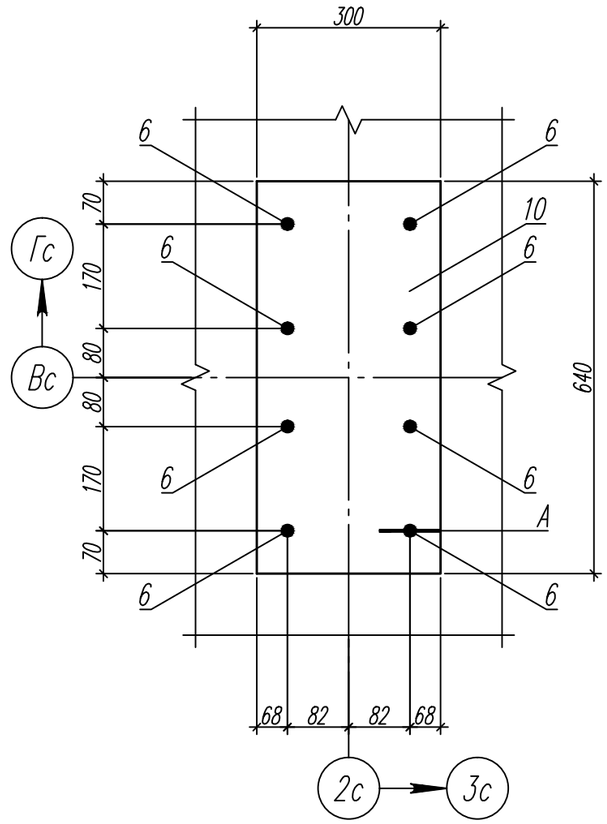

A

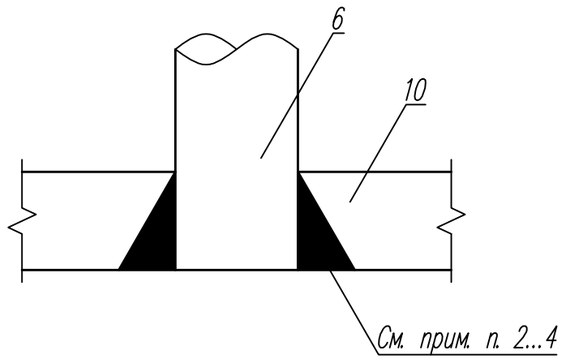

1. Общие указания см. лист 1.
2. Приварку выпусков арматуры колонн к пластине втавр выполнять дуговой сваркой в раззенкованные отверстия.
3. При отсутствии оборудования для автоматической сварки втавр допускается применение сварки втавр под слоем флюса на оборудовании с ручным приводом или дуговой сваркой швами в раззенкованных отверстиях.
4. Приварка выпусков арматуры колонн к пластине втавр кольцевыми швами ручной дуговой сваркой не допускается.
5. Дополнительное нижнее армирование, поперечное армирование условно не показаны.
6. Спецификацию элементов см. листы 4, 14.

Изм.	Кол.уч.	Лист	Nдок.	Подпись	Дата	82/16−01−КЖ1		
						Многоквартирный жилой дом в г.Южно−Сахалинск, южная сторона ул.Больничная, между ул.Ленина и проспектом Мира		
Разраб.		Щурина			08.16.	Многоквартирный жилой дом	Стадия	Лист	Листов
Гл. констр.		Данишик			08.16.		Р	28	
ГИП		Ятманов			08.16.				
						Узел 9	ООО "САХАЛИНСТРОЙПРОЕКТ" г. Южно−Сахалинск		

Согласовано:

Взамен инв. N

Подпись и дата

Инв. N подл.

Формат А3

10/14

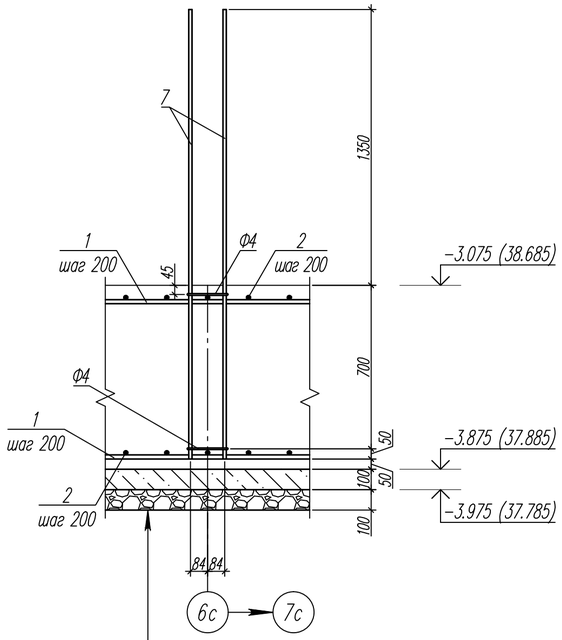

Плита фундаментная монолитная Фм1	
из бетона кл. В25, F150, W6	− 800
Подготовка из бетона кл. В7,5	− 100
Щебень, втрамбованный в грунт основания	− 100

11/14

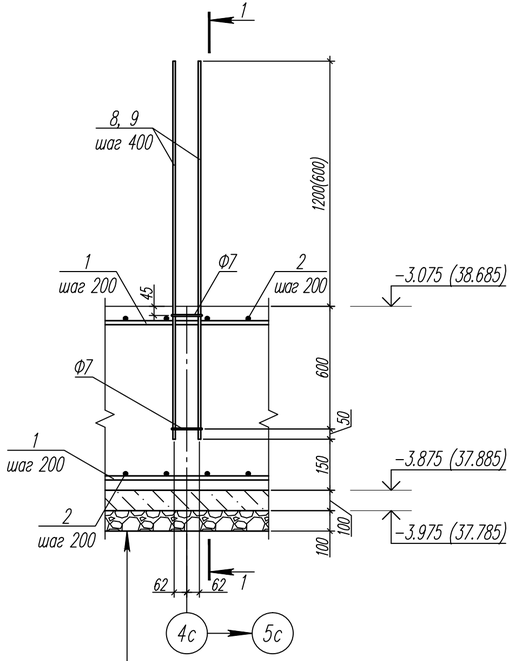

Плита фундаментная монолитная Фм1	
из бетона кл. В25, F150, W6	− 800
Подготовка из бетона кл. В7,5	− 100
Щебень, втрамбованный в грунт основания	− 100

1−1

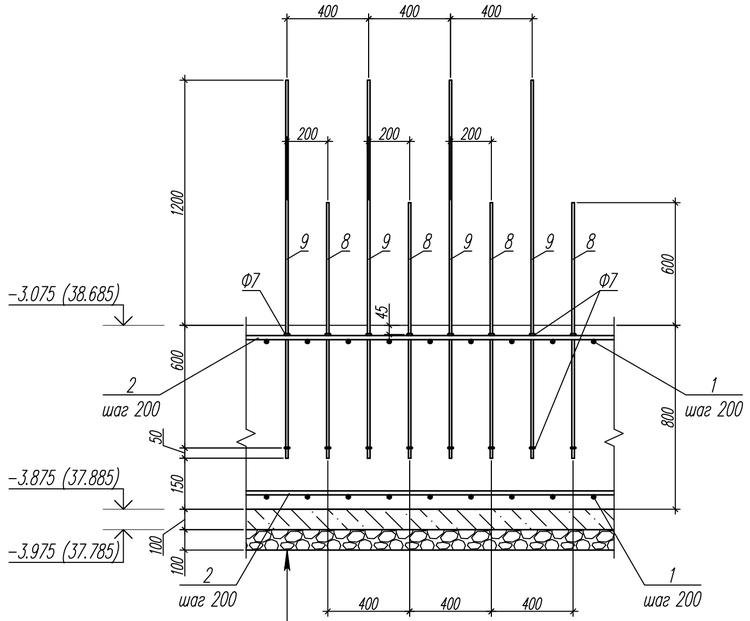

Плита фундаментная монолитная Фм1	
из бетона кл. В25, F150, W6	− 800
Подготовка из бетона кл. В7,5	− 100
Щебень, втрамбованный в грунт основания	− 100

1. Общие указания см. лист 1.
2. Дополнительное нижнее армирование, поперечное армирование условно не показаны.
3. Спецификацию элементов см. листы 4, 14.

Изм.	Кол.уч.	Лист	Nдок.	Подпись	Дата	82/16-01-КЖ1			
						Многоквартирный жилой дом в г.Южно-Сахалинск, южная сторона ул.Больничная, между ул.Ленина и проспектом Мира			
Разраб.		Щурина			08.16.	Многоквартирный жилой дом	Стадия	Лист	Листов
Гл. констр.		Данишик			08.16.		Р	29	
ГИП		Ятманов			08.16.	Узлы 10, 11	ООО "САХАЛИНСТРОЙПРОЕКТ" г. Южно-Сахалинск		

Согласовано:

Взамен инв. N

Подпись и дата

Инв. N подл.

Формат А4х3

12/14

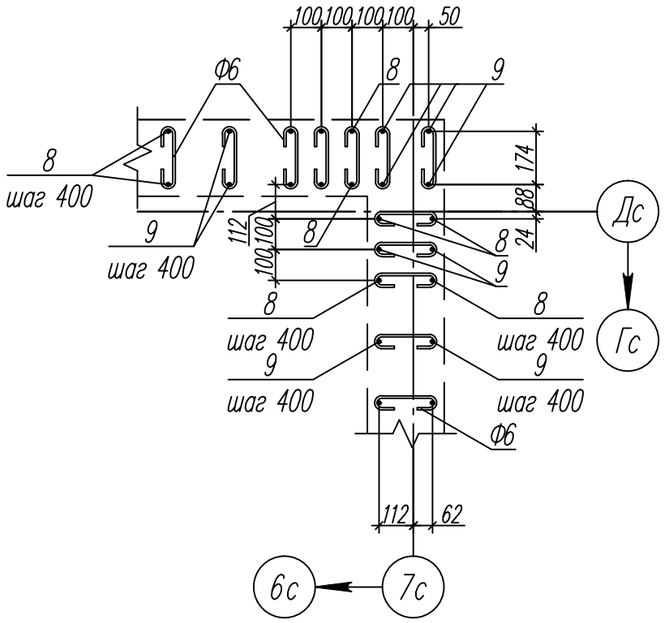

13/14

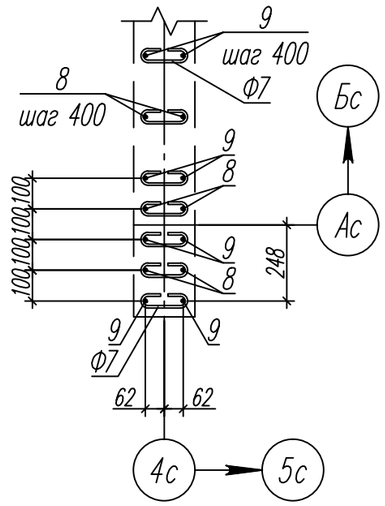

14/14

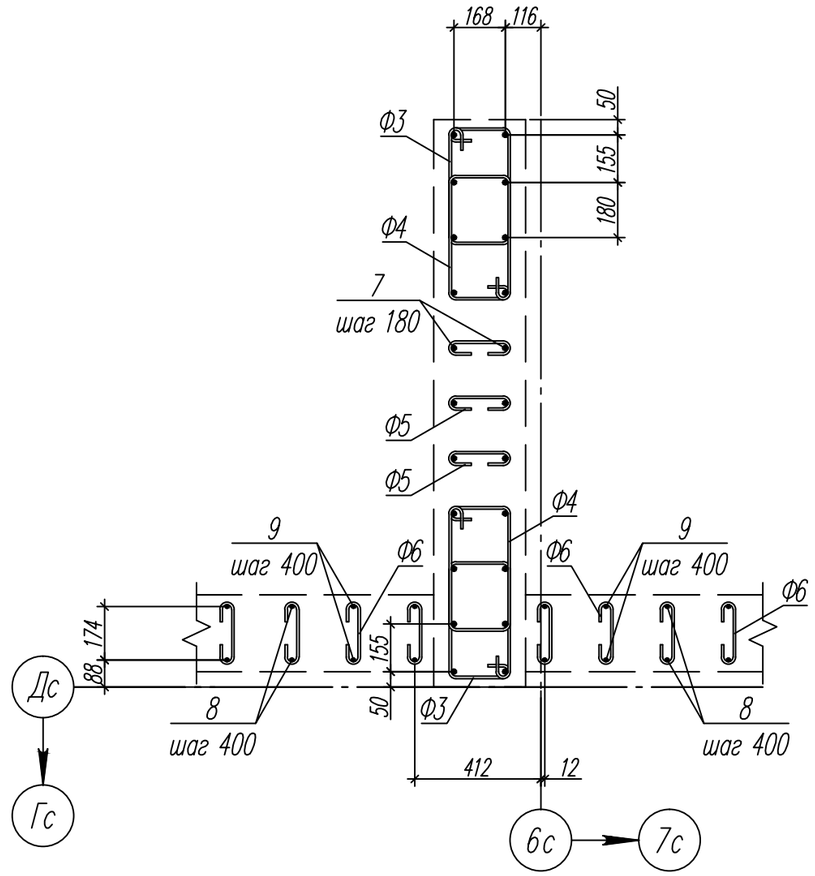

15/14

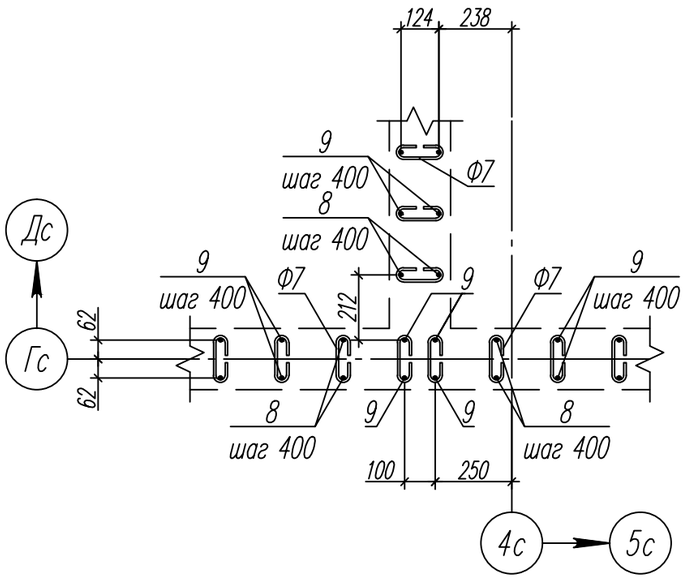

1. Общие указания см. лист 1.
2. Спецификацию элементов см. лист 14.

						82/16-01-КЖ1		
						Многоквартирный жилой дом в г.Южно-Сахалинск, южная сторона ул.Больничная, между ул.Ленина и проспектом Мира		
Изм.	Кол.уч.	Лист	Nдок.	Подпись	Дата			
Разраб.		Щурина			08.16.	Многоквартирный жилой дом	Стадия	Лист	Листов
Гл. констр.		Данишик			08.16.		Р	30	
ГИП		Ятманов			08.16.				
						Узлы 12...15	ООО "САХАЛИНСТРОЙПРОЕКТ" г. Южно-Сахалинск		

Согласовано:

Взамен инв. N

Подпись и дата

Инв. N подл.

Формат А3

16/14

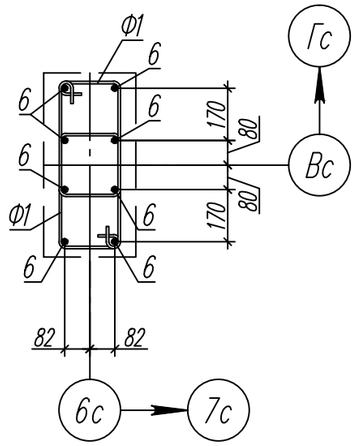

18/15

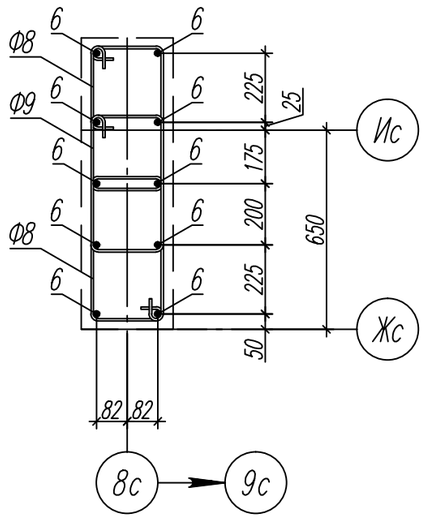

19/15

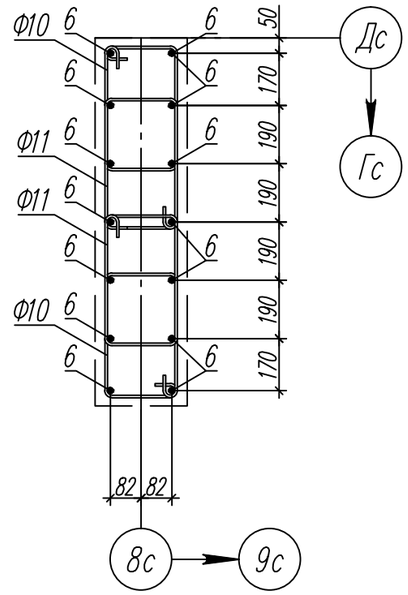

17/14

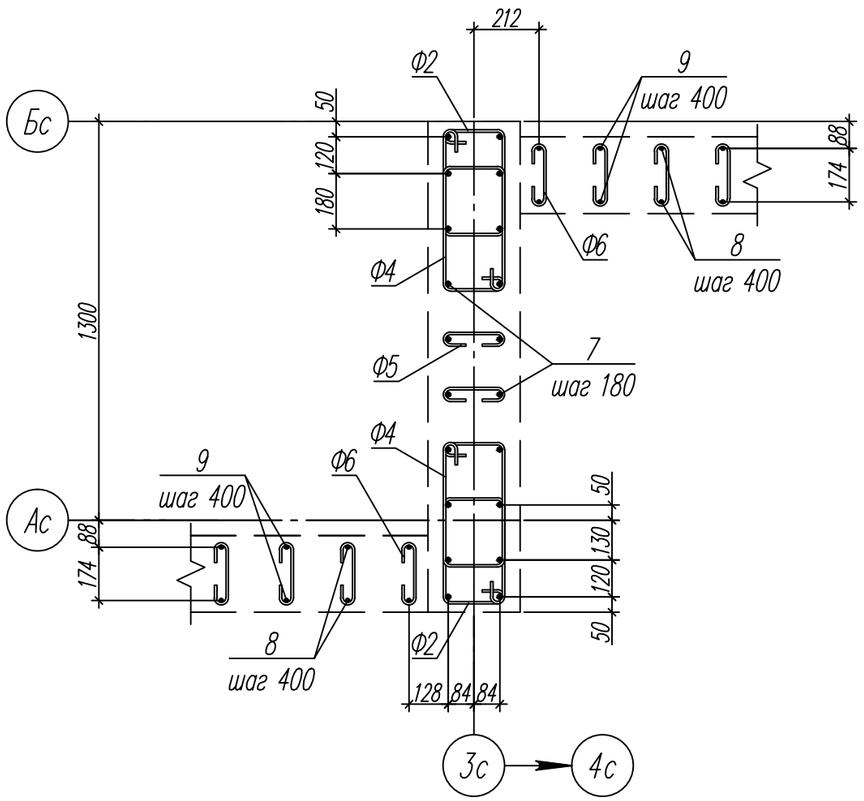

1. Общие указания см. лист 1.
2. Спецификацию элементов см. листы 14, 15.

						82/16-01-КЖ1		
						Многоквартирный жилой дом в г.Южно-Сахалинск, южная сторона ул.Больничная, между ул.Ленина и проспектом Мира		
Изм.	Кол.уч.	Лист	Nдок.	Подпись	Дата			
Разраб.		Щурина			08.16.	Многоквартирный жилой дом	Стадия	Лист	Листов
Гл. констр.		Данишик			08.16.		Р	31	
ГИП		Ятманов			08.16.				
						Узлы 16...19	ООО "САХАЛИНСТРОЙПРОЕКТ" г. Южно-Сахалинск		

Согласовано:

Взамен инв. N

Подпись и дата

Инв. N подл.

Формат А3

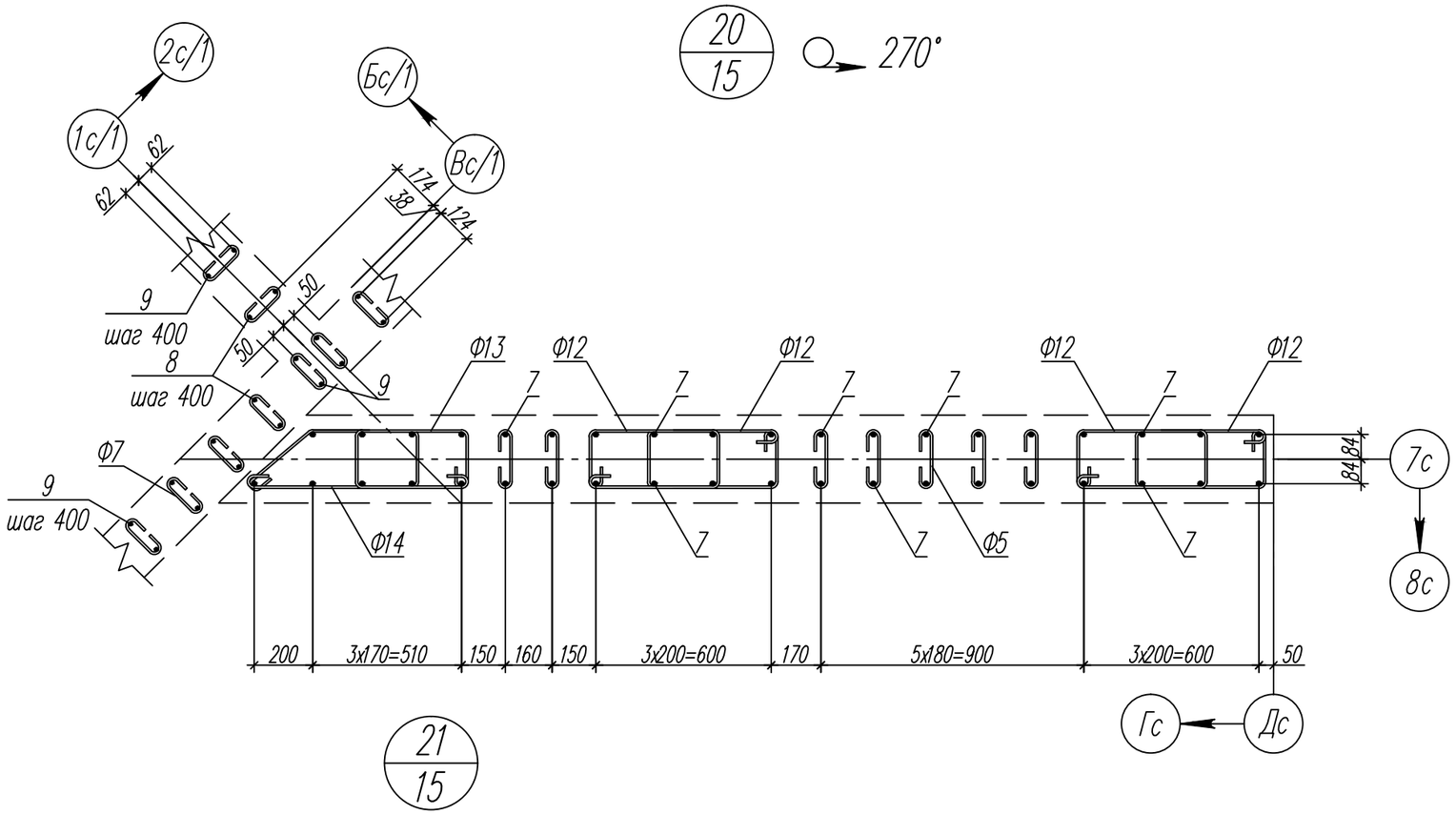

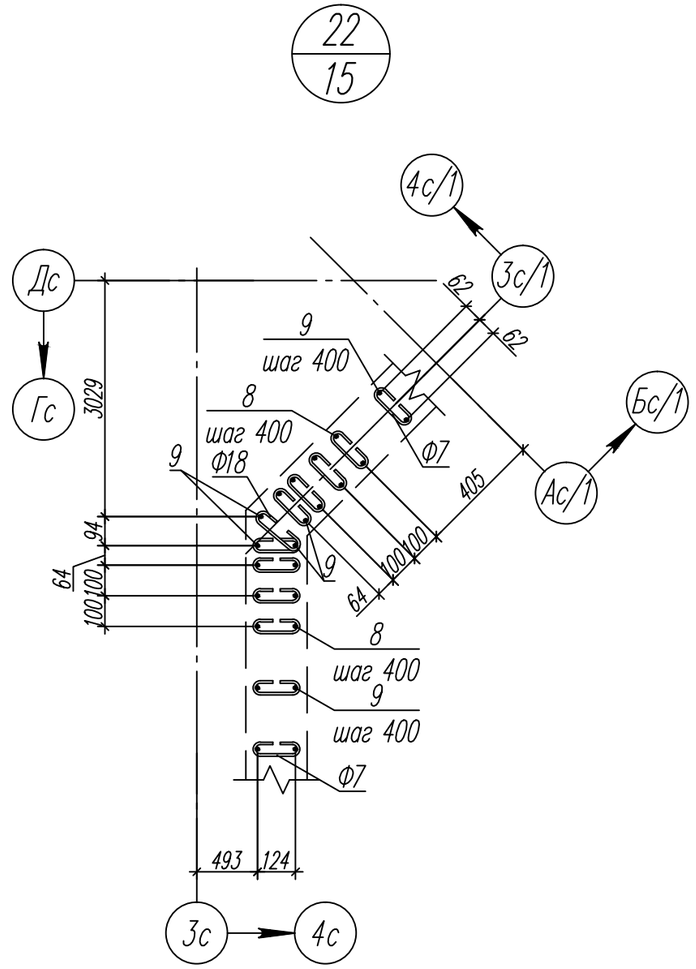

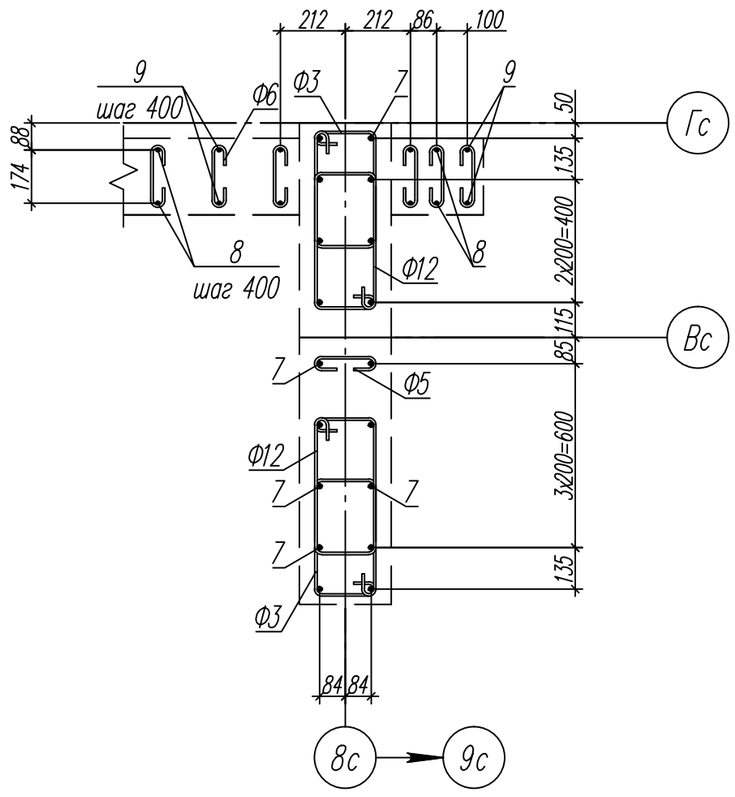

1. Общие указания см. лист 1.
2. Спецификацию элементов см. лист 15.

						82/16-01-КЖ1		
						Многоквартирный жилой дом в г.Южно-Сахалинск, южная сторона ул.Больничная, между ул.Ленина и проспектом Мира		
Изм.	Кол.уч.	Лист	Nдок.	Подпись	Дата			
Разраб.		Щурина			08.16.	Многоквартирный жилой дом	Стадия	Лист	Листов
Гл. констр.		Данишик			08.16.		Р	32	
ГИП		Ятманов			08.16.				
						Узлы 20...22	ООО "САХАЛИНСТРОЙПРОЕКТ" г. Южно-Сахалинск		

Согласовано:

Взамен инв. N

Подпись и дата

Инв. N подл.

Формат А3

23/15

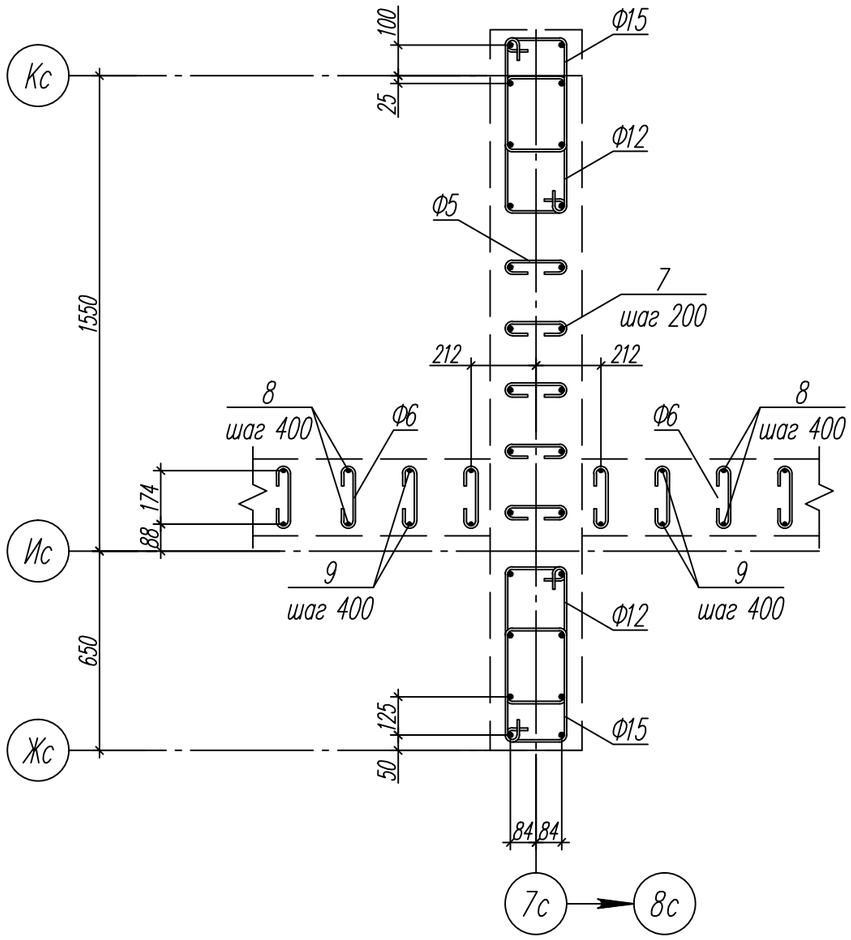

24/15

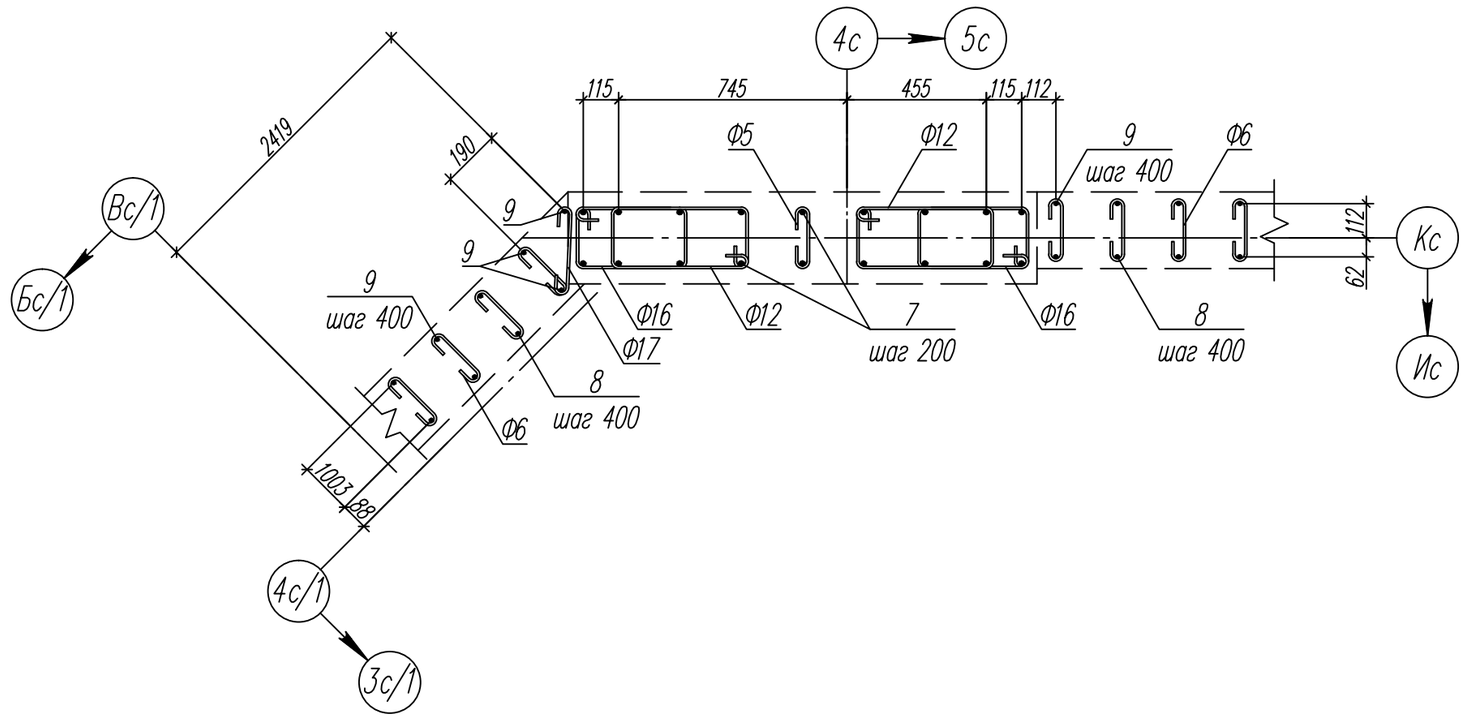

1. Общие указания см. лист 1.
2. Спецификацию элементов см. лист 15.

						82/16-01-КЖ1		
Изм.	Кол.уч.	Лист	Nдок.	Подпись	Дата	Многоквартирный жилой дом в г.Южно-Сахалинск, южная сторона ул.Больничная, между ул.Ленина и проспектом Мира		
Разраб.		Щурина			08.16.	Многоквартирный жилой дом	Стадия	Лист	Листов
Гл. констр.		Данишик			08.16.		Р	33	
ГИП		Ятманов			08.16.				
						Узлы 23, 24	ООО "САХАЛИНСТРОЙПРОЕКТ" г. Южно-Сахалинск		

Формат А3

Согласовано:

Взамен инв. N

Подпись и дата

Инв. N подл.

25/15 ↻ 45°

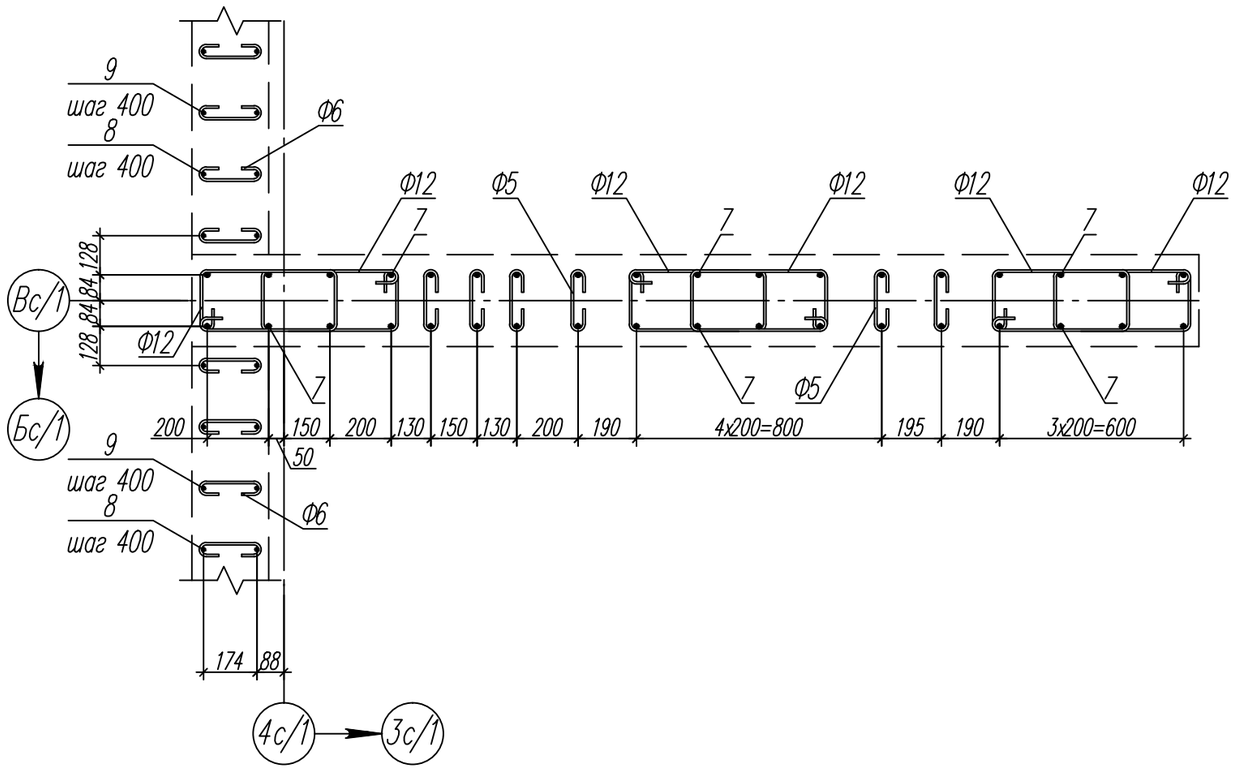

26/15

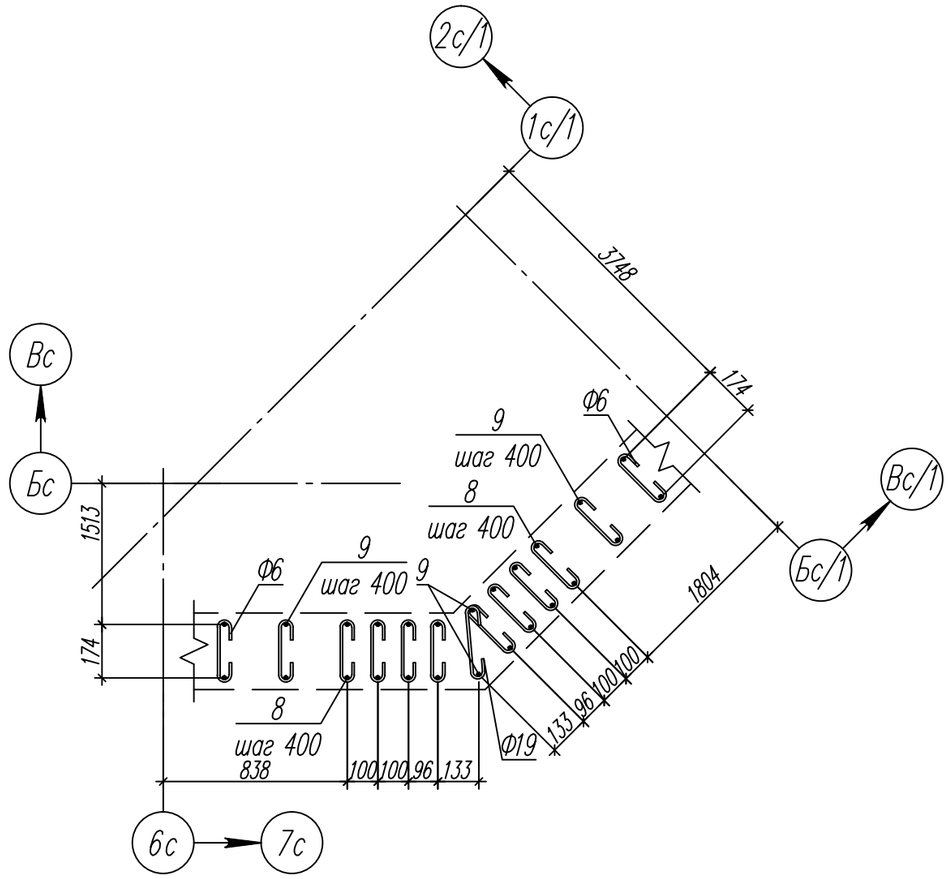

1. Общие указания см. лист 1.
2. Спецификацию элементов см. лист 15.

Согласовано:

Взамен инв. N

Подпись и дата

Инв. N подл.

Изм.	Кол.уч.	Лист	Nдок.	Подпись	Дата	82/16-01-КЖ1			
						Многоквартирный жилой дом в г.Южно-Сахалинск, южная сторона ул.Больничная, между ул.Ленина и проспектом Мира			
Разраб.		Щурина			08.16.	Многоквартирный жилой дом	Стадия	Лист	Листов
Гл. констр.		Данишик			08.16.		Р	34	
ГИП		Ятманов			08.16.				
						Узлы 25, 26	ООО "САХАЛИНСТРОЙПРОЕКТ" г. Южно-Сахалинск		

Формат А3

27
16

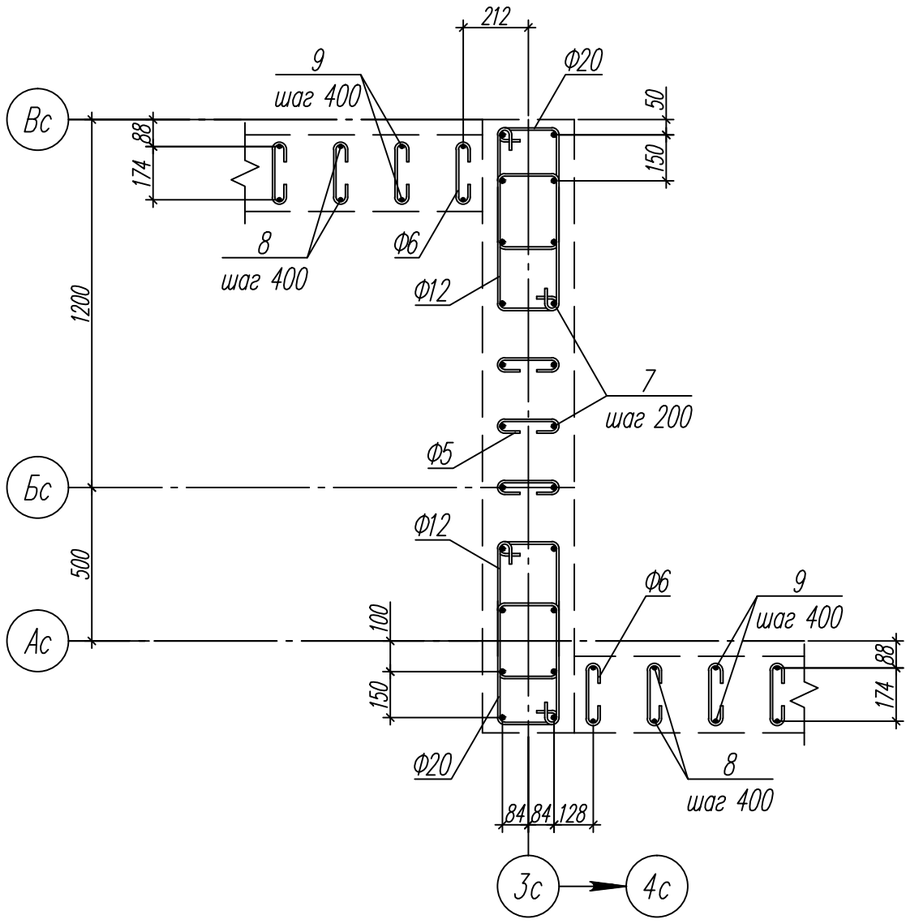

28
16

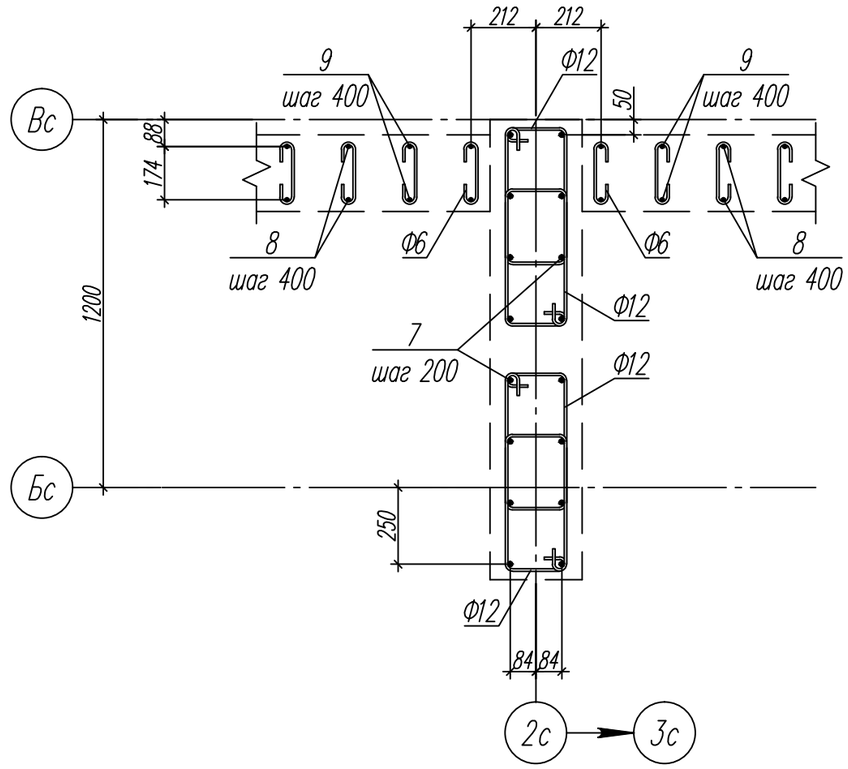

1. Общие указания см. лист 1.
2. Спецификацию элементов см. лист 16.

						82/16-01-КЖ1		
						Многоквартирный жилой дом в г.Южно-Сахалинск, южная сторона ул.Больничная, между ул.Ленина и проспектом Мира		
Изм.	Кол.уч.	Лист	Nдок.	Подпись	Дата			
Разраб.		Щурина			08.16.	Многоквартирный жилой дом	Стадия	Лист	Листов
Гл. констр.		Данишик			08.16.		Р	35	
ГИП		Ятманов			08.16.				
						Узлы 27, 28	ООО "САХАЛИНСТРОЙПРОЕКТ" г. Южно-Сахалинск		

Согласовано:

Взамен инв. N

Подпись и дата

Инв. N подл.

Формат А3

29/16

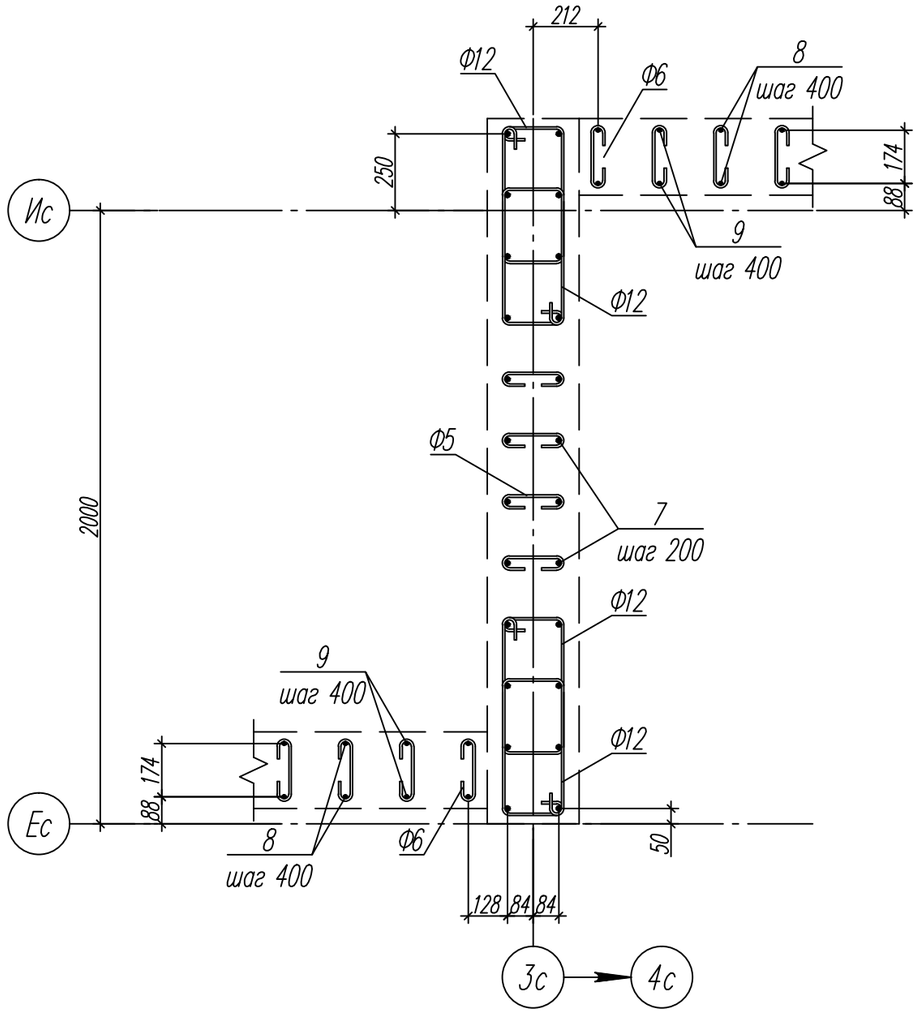

30/16

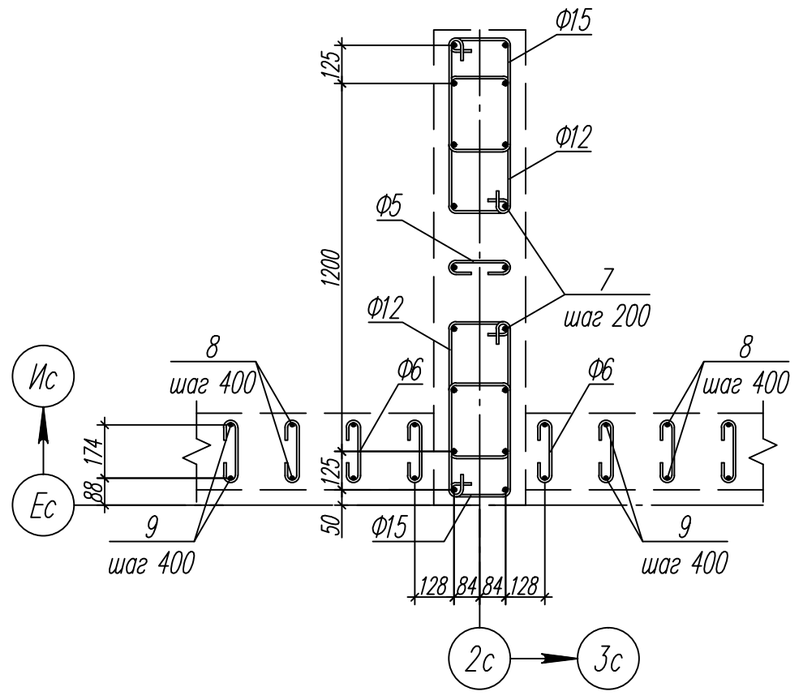

1. Общие указания см. лист 1.
2. Спецификацию элементов см. лист 16.

Изм.	Кол.уч.	Лист	Nдок.	Подпись	Дата	82/16-01-КЖ1			
						Многоквартирный жилой дом в г.Южно-Сахалинск, южная сторона ул.Больничная, между ул.Ленина и проспектом Мира			
Разраб.		Щурина			08.16.	Многоквартирный жилой дом	Стадия	Лист	Листов
Гл. констр.		Данишик			08.16.		Р	36	
ГИП		Ятманов			08.16.				
						Узлы 29, 30	ООО "САХАЛИНСТРОЙПРОЕКТ" г. Южно-Сахалинск		

Согласовано:

Взамен инв. N

Подпись и дата

Инв. N подл.

Формат А3

3–3 (18)

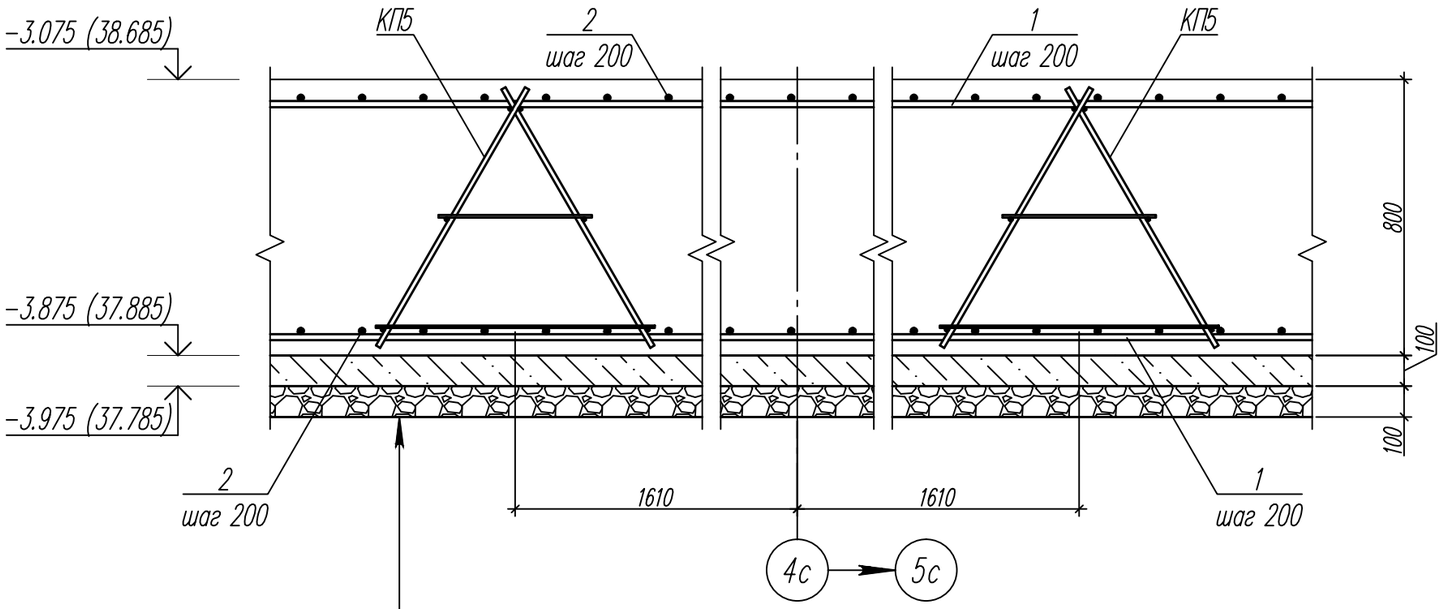

Плита фундаментная монолитная Фм1 из бетона кл. В25, F150, W6	– 800
Подготовка из бетона кл. В7,5	– 100
Щебень, втрамбованный в грунт основания	– 100

1. Общие указания см. лист 1.
2. Спецификацию элементов см. листы 4, 18.

Согласована:

Взамен инв. N

Подпись и дата

Инв. N подл.

Изм.	Кол.уч.	Лист	Nдок.	Подпись	Дата
Разраб.		Щурина			08.16.
Гл. констр.		Данишик			08.16.
ГИП		Ятманов			08.16.

82/16–01–КЖ1

Многоквартирный жилой дом в г.Южно–Сахалинск, южная сторона ул.Больничная, между ул.Ленина и проспектом Мира

Многоквартирный жилой дом	Стадия	Лист	Листов
	Р	37	

Сечение 3–3

ООО "САХАЛИНСТРОЙПРОЕКТ" г. Южно–Сахалинск

Формат А3

Ведомость деталей

Поз.	Эскиз
Д1	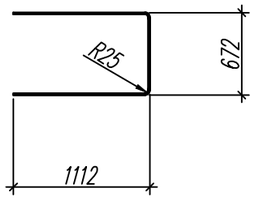
Д2	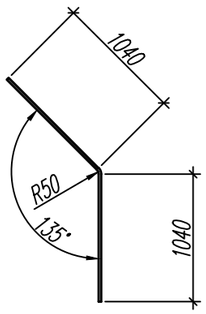
Д3	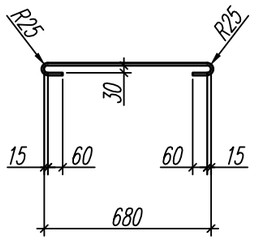
Ф1	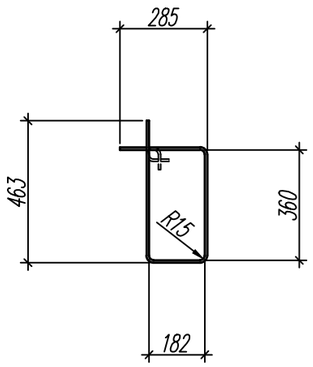

Ведомость деталей

Поз.	Эскиз
Ф2	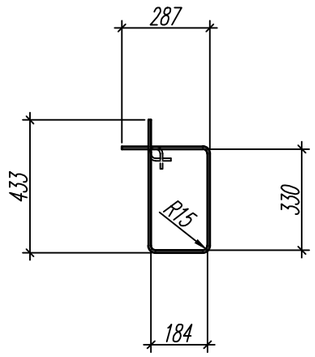
Ф3	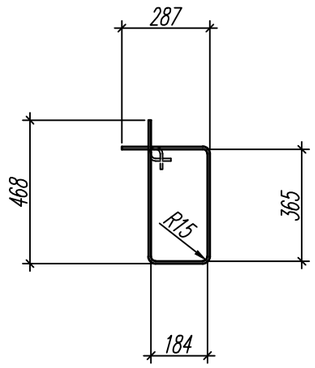
Ф4	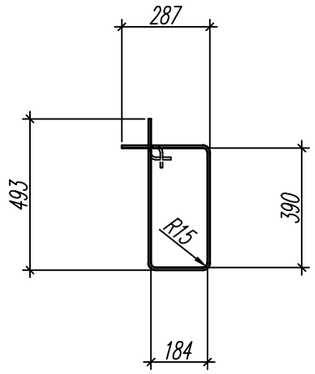
Ф5	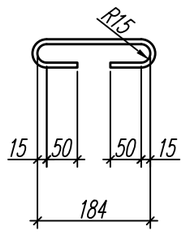

Ведомость деталей

Поз.	Эскиз
Ф6	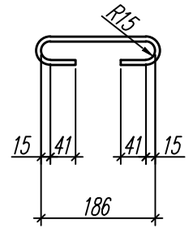
Ф7	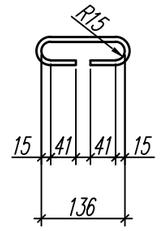
Ф8	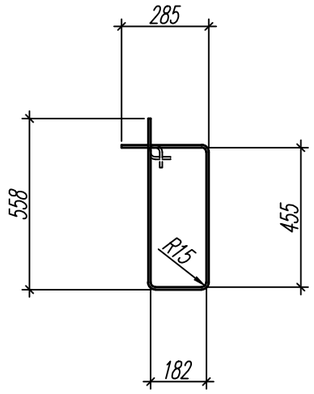

Ведомость деталей

Поз.	Эскиз
Ф9	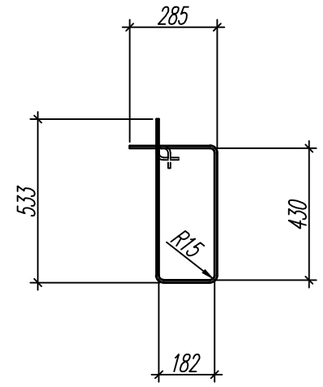
Ф10	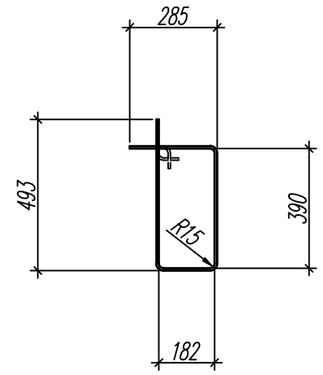

1. Общие указания см. лист 1.

Согласовано:

Взамен инв. N

Подпись и дата

Инв. N подл.

Изм.	Кол.уч.	Лист	Nдок.	Подпись	Дата
Разраб.		Щурина			08.16.
Гл. констр.		Данишик			08.16.
ГИП		Ятманов			08.16.

82/16-01-КЖ1

Многоквартирный жилой дом в г.Южно-Сахалинск, южная сторона ул.Больничная, между ул.Ленина и проспектом Мира

Многоквартирный жилой дом	Стадия	Лист	Листов
	Р	38	

Ведомость деталей (начало)

ООО "САХАЛИНСТРОЙПРОЕКТ" г. Южно-Сахалинск

Формат А3

Ведомость деталей

Поз.	Эскиз
Ф11	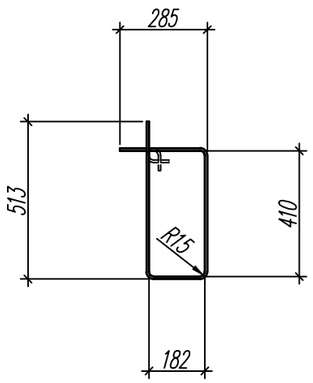
Ф12	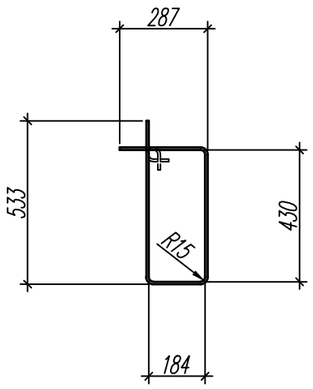
Ф13	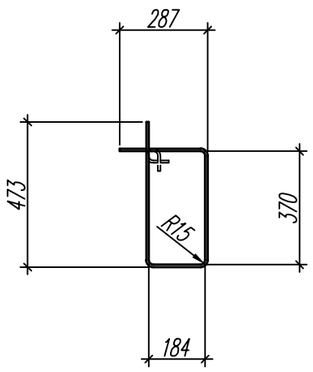

Ведомость деталей

Поз.	Эскиз
Ф14	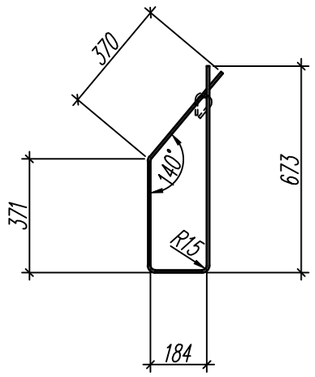
Ф15	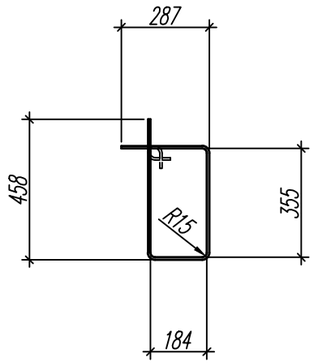
Ф16	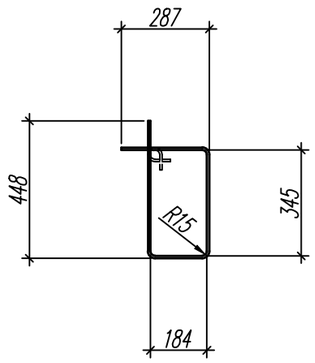

Ведомость деталей

Поз.	Эскиз
Ф17	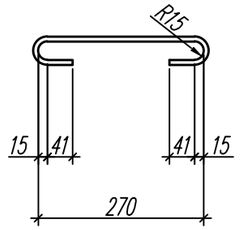
Ф18	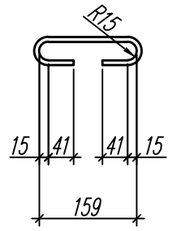
Ф19	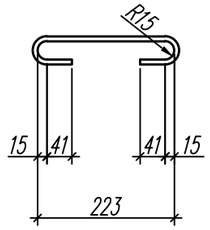
Ф20	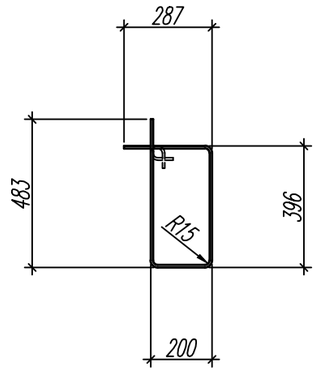

1. Общие указания см. лист 1.

Согласовано:

Взамен инв. N

Подпись и дата

Инв. N подл.

Изм.	Кол.уч.	Лист	Nдок.	Подпись	Дата
Разраб.		Щурина			08.16.
Гл. констр.		Данишик			08.16.
ГИП		Ятманов			08.16.

82/16-01-КЖ1

Многоквартирный жилой дом в г.Южно-Сахалинск, южная сторона ул.Больничная, между ул.Ленина и проспектом Мира

Многоквартирный жилой дом

Стадия	Лист	Листов
Р	39	

Ведомость деталей (окончание)

ООО "САХАЛИНСТРОЙПРОЕКТ" г. Южно-Сахалинск

Формат А3

Приямок Пр1

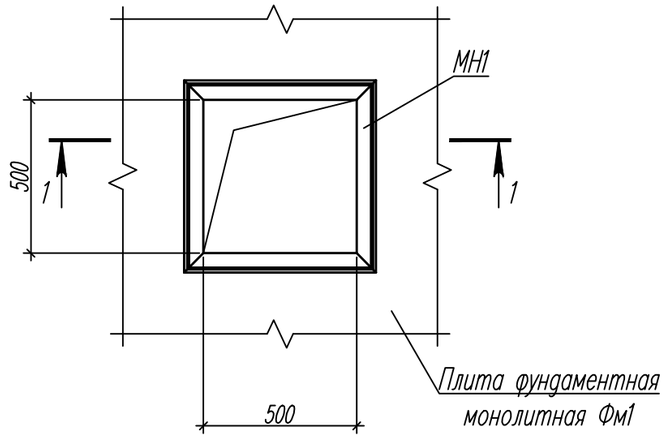

Решетка металлическая Рм1

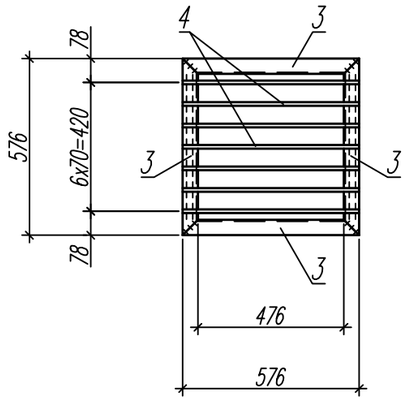

Спецификация элементов приямка Пр1

Поз.	Обозначение	Наименование	Кол.	Масса ед., кг	Приме-чание
МН1	1.400-15 вып. 1	МН555-06 $L_{общ}$=2,505 п.м.	–	13,28	
Рм1	Данный лист	Решетка металлическая Рм1	1	12,25	
1	ГОСТ Р 52544-2006	⌀20А500С L=2500	24	6,17	
2		⌀20А500С L=750	12	1,85	
		Решетка металлическая Рм1			
3	ГОСТ 8509-93	∟ 50х5 L=576	4	2,17	С245
4	ГОСТ Р 52544-2006	⌀12А500С L=576	7	0,51	

1-1

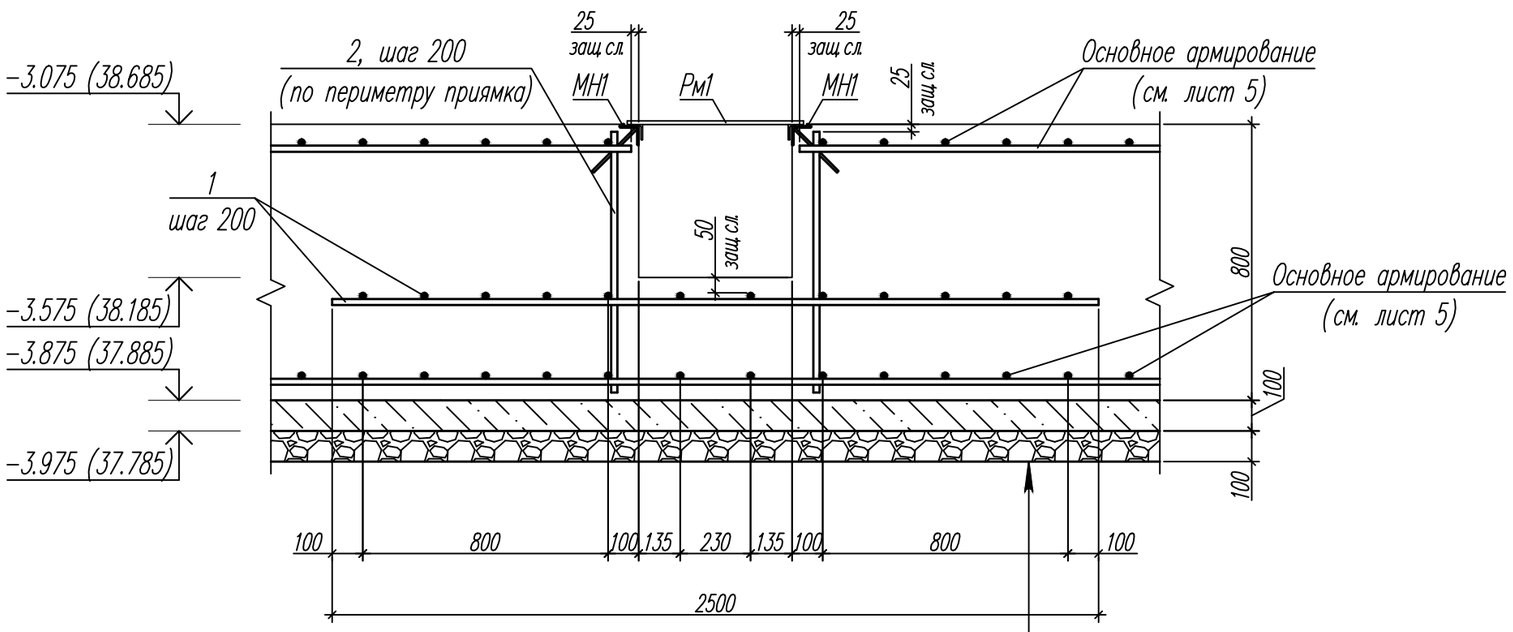

Плита фундаментная монолитная Фм1 из бетона кл. В25, F150, W6	– 800
Подготовка из бетона кл. В7,5	– 100
Щебень, втрамбованный в грунт основания	– 100

1. Общие указания см. лист 1.
2. Схему расположения приямков Пр1 см. лист 3.

Изм.	Кол.уч.	Лист	Nдок.	Подпись	Дата
Разраб.		Щурина			08.16.
Гл. констр.		Данишик			08.16.
ГИП		Ятманов			08.16.

82/16-01-КЖ1

Многоквартирный жилой дом в г.Южно-Сахалинск, южная сторона ул.Больничная, между ул.Ленина и проспектом Мира

Многоквартирный жилой дом	Стадия	Лист	Листов
	Р	40	
Приямок Пр1	ООО "САХАЛИНСТРОЙПРОЕКТ" г. Южно-Сахалинск		

Формат А3

Согласовано: Часть ТС Шибанова 08.16.
Часть АР Нагорная 08.16.
Часть ВК Кравченко 08.16.
Взамен инв. N
Подпись и дата
Инв. N подл.

Каркас КП1

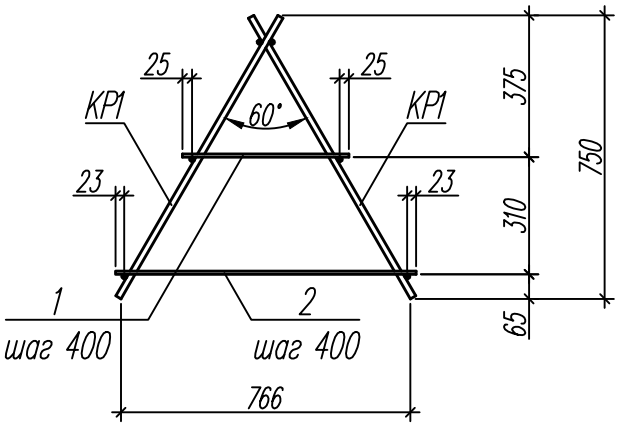

Каркас КР1

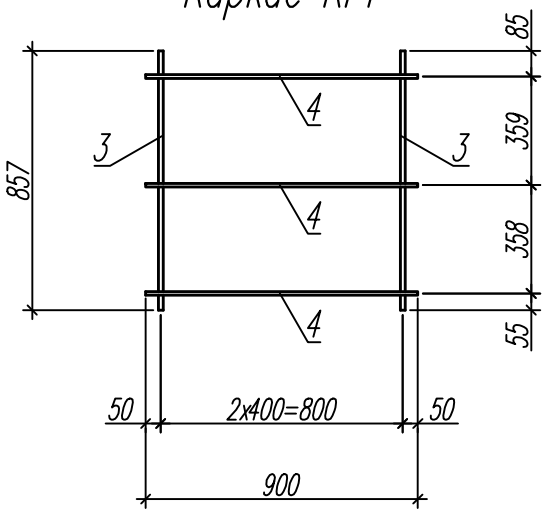

Поз.	Обозначение	Наименование	Кол.	Масса ед., кг	Приме-чание
КР1	Данный лист	Каркас КР1	2	6,45	
1	ГОСТ Р 52544-2006	ø8А500С L=440	3	0,17	
2		ø8А500С L=795	3	0,31	
		Каркас КР1			
3	ГОСТ Р 52544-2006	ø16А500С L=857	3	1,35	
4		ø12А500С L=900	3	0,80	

Согласована:

Взамен инв. N

Подпись и дата

Инв. N подл.

Изм.	Кол.уч.	Лист	Nдок.	Подпись	Дата
Разраб.		Щурина			08.16.
Гл. констр.		Данишик			08.16.
ГИП		Ятманов			08.16.

82/16-01-КЖ1

Многоквартирный жилой дом в г.Южно-Сахалинск, южная сторона ул.Больничная, между ул.Ленина и проспектом Мира

Многоквартирный жилой дом	Стадия	Лист	Листов
	Р	41	
Каркас КП1	ООО "САХАЛИНСТРОЙПРОЕКТ" г. Южно-Сахалинск		

Формат А4

Каркас КП2

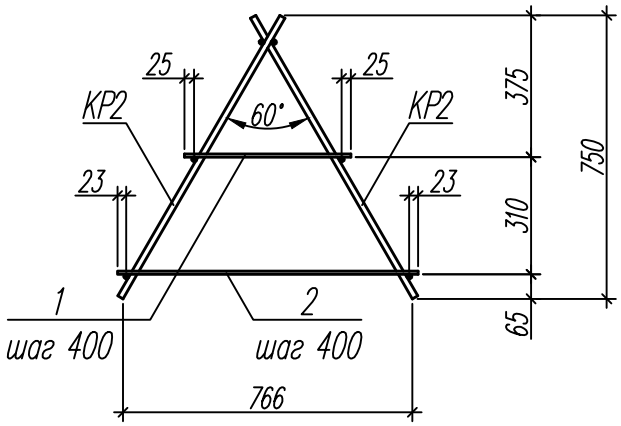

Каркас КР2

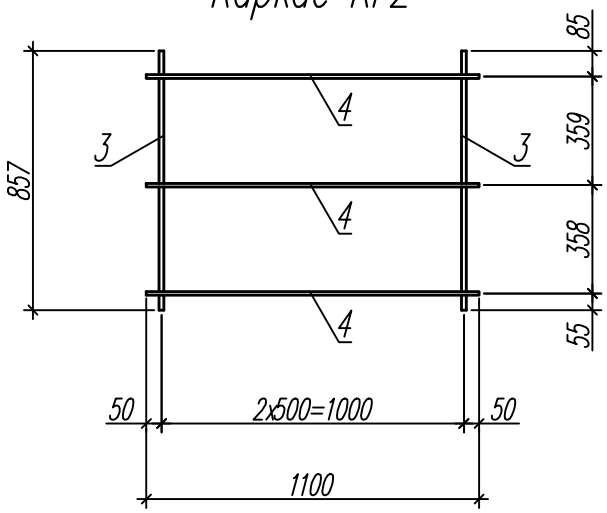

Поз.	Обозначение	Наименование	Кол.	Масса ед., кг	Приме-чание
КР2	Данный лист	Каркас КР2	2	6,99	
1	ГОСТ Р 52544-2006	ø8А500С L=440	3	0,17	
2		ø8А500С L=795	3	0,31	
		Каркас КР2			
3	ГОСТ Р 52544-2006	ø16А500С L=857	3	1,35	
4		ø12А500С L=1100	3	0,98	

Согласована:

Взамен инв. N

Подпись и дата

Инв. N подл.

Изм.	Кол.уч.	Лист	Nдок.	Подпись	Дата
Разраб.		Щурина			08.16.
Гл. констр.		Данишик			08.16.
ГИП		Ятманов			08.16.

82/16-01-КЖ1

Многоквартирный жилой дом в г.Южно-Сахалинск, южная сторона ул.Больничная, между ул.Ленина и проспектом Мира

Многоквартирный жилой дом	Стадия	Лист	Листов
	Р	42	

Каркас КП2

ООО "САХАЛИНСТРОЙПРОЕКТ" г. Южно-Сахалинск

Формат А4

Каркас КП3

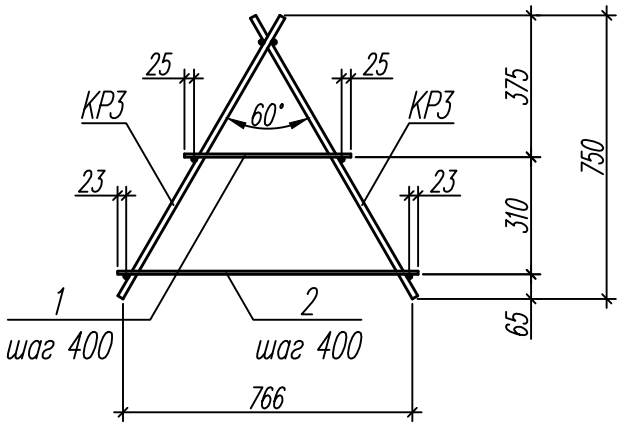

Каркас КР3

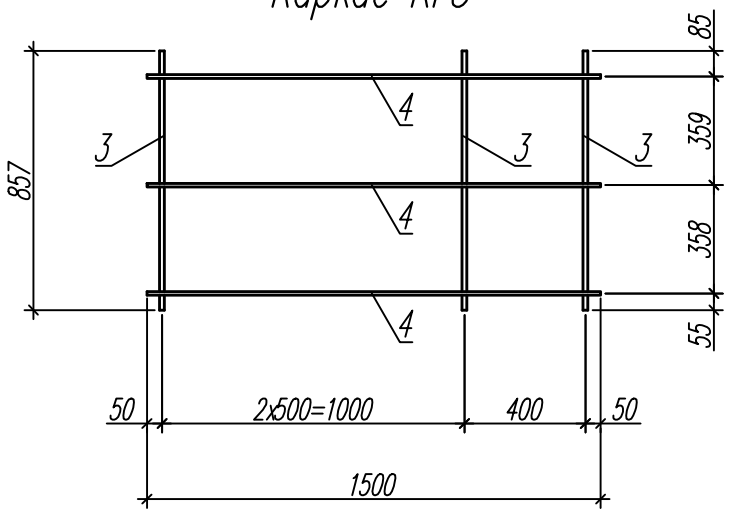

Поз.	Обозначение	Наименование	Кол.	Масса ед., кг	Приме-чание
КР3	Данный лист	Каркас КР3	2	9,39	
1	ГОСТ Р 52544-2006	ø8А500С L=440	4	0,17	
2		ø8А500С L=795	4	0,31	
		Каркас КР3			
3	ГОСТ Р 52544-2006	ø16А500С L=857	4	1,35	
4		ø12А500С L=1500	3	1,33	

Согласована:

Взамен инв. N

Подпись и дата

Инв. N подл.

Изм.	Кол.уч.	Лист	Nдок.	Подпись	Дата
Разраб.		Щурина			08.16.
Гл. констр.		Данишик			08.16.
ГИП		Ятманов			08.16.

82/16-01-КЖ1

Многоквартирный жилой дом в г.Южно-Сахалинск, южная сторона ул.Больничная, между ул.Ленина и проспектом Мира

Многоквартирный жилой дом	Стадия	Лист	Листов
	Р	43	
Каркас КП3	ООО "САХАЛИНСТРОЙПРОЕКТ" г. Южно-Сахалинск		

Формат А4

Каркас КП4

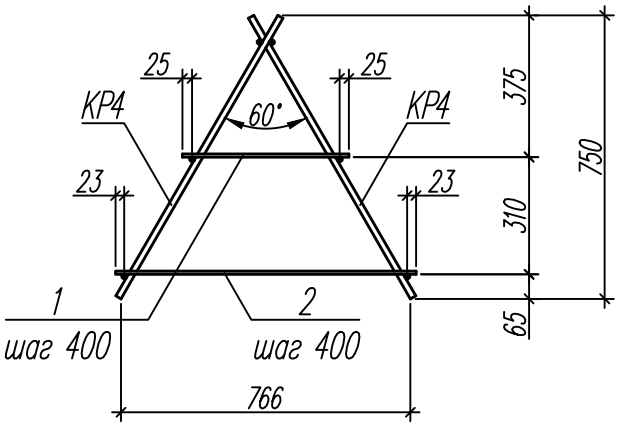

Каркас КР4

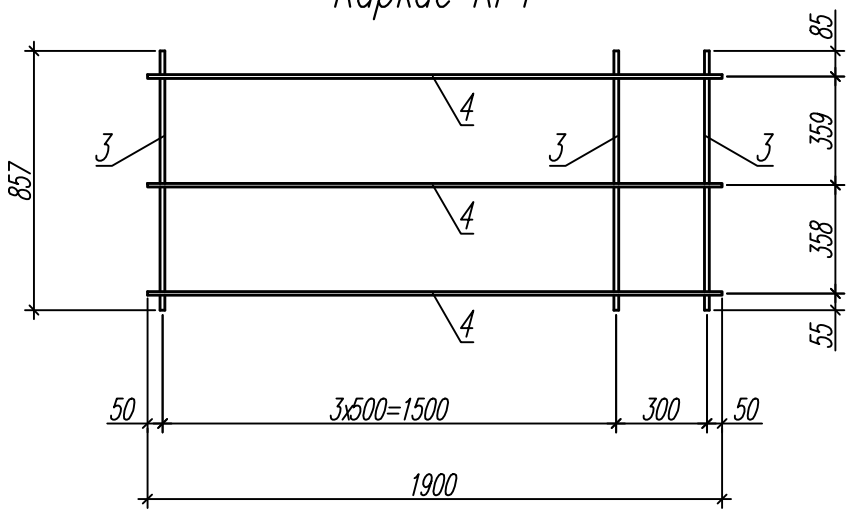

Поз.	Обозначение	Наименование	Кол.	Масса ед., кг	Приме-чание
КР4	Данный лист	Каркас КР4	2	11,82	
1	ГОСТ Р 52544-2006	ø8А500С L=440	5	0,17	
2		ø8А500С L=795	5	0,31	
		Каркас КР4			
3	ГОСТ Р 52544-2006	ø16А500С L=857	5	1,35	
4		ø12А500С L=1900	3	1,69	

Согласована:

Взамен инв. N

Подпись и дата

Инв. N подл.

Изм.	Кол.уч.	Лист	Nдок.	Подпись	Дата
Разраб.		Щурина			08.16.
Гл. констр.		Данишик			08.16.
ГИП		Ятманов			08.16.

82/16-01-КЖ1

Многоквартирный жилой дом в г.Южно-Сахалинск, южная сторона ул.Больничная, между ул.Ленина и проспектом Мира

Многоквартирный жилой дом	Стадия	Лист	Листов
	Р	44	
Каркас КП4	ООО "САХАЛИНСТРОЙПРОЕКТ" г. Южно-Сахалинск		

Формат А4

Каркас КП5

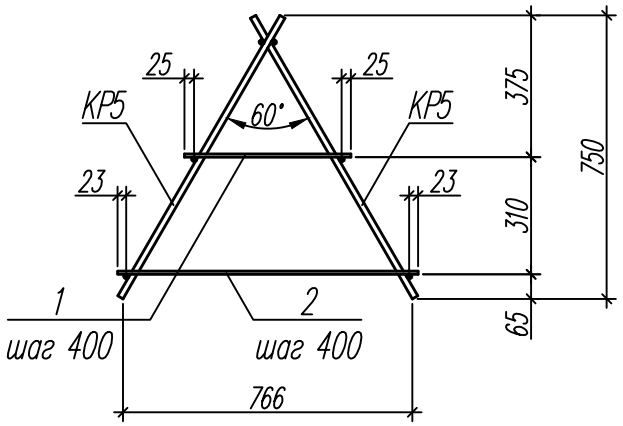

Каркас КР5

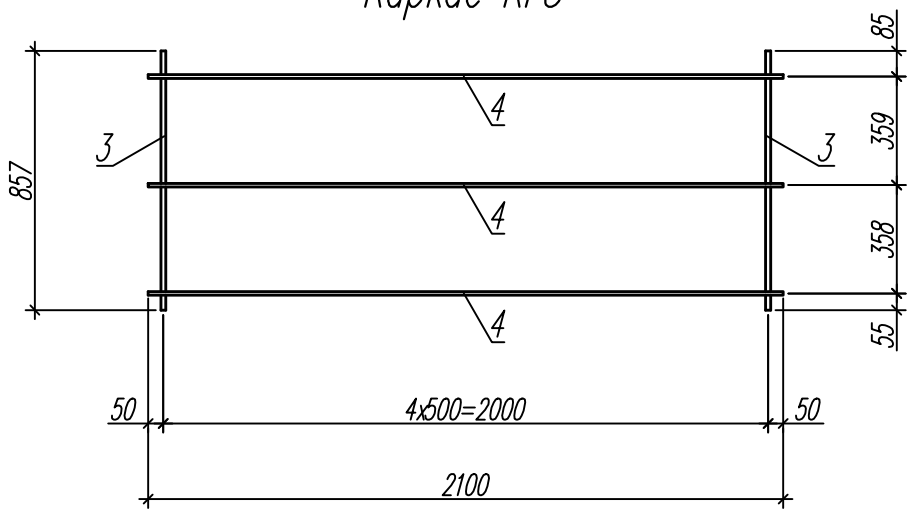

Поз.	Обозначение	Наименование	Кол.	Масса ед., кг	Приме-чание
КР5	Данный лист	Каркас КР5	2	12,33	
1	ГОСТ Р 52544-2006	ø8А500С L=440	5	0,17	
2		ø8А500С L=795	5	0,31	
		Каркас КР5			
3	ГОСТ Р 52544-2006	ø16А500С L=857	5	1,35	
4		ø12А500С L=2100	3	1,86	

Согласована:

Взамен инв. N

Подпись и дата

Инв. N подл.

Изм.	Кол.уч.	Лист	Nдок.	Подпись	Дата
Разраб.		Щурина			08.16.
Гл. констр.		Данишик			08.16.
ГИП		Ятманов			08.16.

82/16-01-КЖ1

Многоквартирный жилой дом в г.Южно-Сахалинск, южная сторона ул.Больничная, между ул.Ленина и проспектом Мира

Многоквартирный жилой дом	Стадия	Лист	Листов
	Р	45	
Каркас КП5	ООО "САХАЛИНСТРОЙПРОЕКТ" г. Южно-Сахалинск		

Формат А4

Каркас КП6

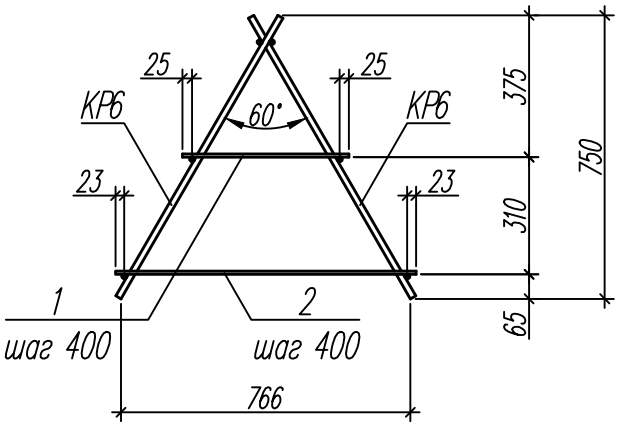

Каркас КР6

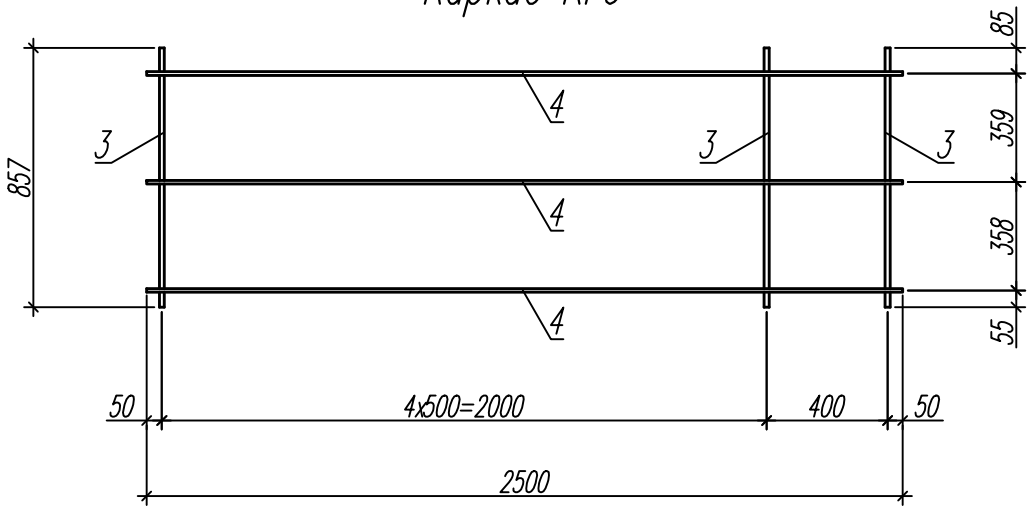

Поз.	Обозначение	Наименование	Кол.	Масса ед., кг	Приме-чание
КР6	Данный лист	Каркас КР6	2	14,76	
1	ГОСТ Р 52544-2006	ø8А500С L=440	6	0,17	
2		ø8А500С L=795	6	0,31	
		Каркас КР6			
3	ГОСТ Р 52544-2006	ø16А500С L=857	6	1,35	
4		ø12А500С L=2500	3	2,22	

Согласована:

Взамен инв. N

Подпись и дата

Инв. N подл.

Изм.	Кол.уч.	Лист	Nдок.	Подпись	Дата
Разраб.		Щурина			08.16.
Гл. констр.		Данишик			08.16.
ГИП		Ятманов			08.16.

82/16-01-КЖ1

Многоквартирный жилой дом в г.Южно-Сахалинск, южная сторона ул.Больничная, между ул.Ленина и проспектом Мира

Многоквартирный жилой дом	Стадия	Лист	Листов
	Р	46	

Каркас КП6

ООО "САХАЛИНСТРОЙПРОЕКТ" г. Южно-Сахалинск

Формат А4

Ведомость расхода стали, кг

Марка элемента	Изделия арматурные								Изделия закладные							
	Арматура класса							Всего	Арматура класса			Прокат марки				Всего
	А500С								А500С			С245				
	ГОСТ Р 52544-2006								ГОСТ Р 52544-2006			ГОСТ 8509-93		ГОСТ 19903-74*		
	ø8	ø10	ø12	ø16	ø18	ø20	Итого		ø6	ø8	Итого	∟ 63х5	Итого	-16х300	Итого	
Фм1	1 742,62	10 960,16	15 370,24	6 754,67	913,92	115 615,21	151 356,82	151 356,82	1,67	3,79	5,46	36,15	36,15	636,54	636,54	678,15

Согласовано:

Взамен инв. N

Подпись и дата

Инв. N подл.

Изм.	Кол.уч.	Лист	Nдок.	Подпись	Дата
Разраб.		Щурина			08.16.
Гл. констр.		Данишик			08.16.
ГИП		Ятманов			08.16.

82/16-01-КЖ1

Многоквартирный жилой дом в г.Южно-Сахалинск, южная сторона ул.Больничная, между ул.Ленина и проспектом Мира

Многоквартирный жилой дом	Стадия	Лист	Листов
	Р	47	
Ведомость расхода стали	ООО "САХАЛИНСТРОЙПРОЕКТ" г. Южно-Сахалинск		

Формат А3